FAR
BOLOGNA
ITALY

RAC 171

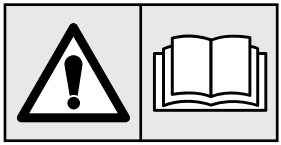

(I) - ISTRUZIONI ORIGINALI
RIVETTATRICE OLEOPNEUMATICA
PER RIVETTI Ø 4,8* ÷ 7,8**
(*ESCLUSO ALLUMINIO **SOLO ALLUMINIO)
ISTRUZIONI D'USO - PARTI DI RICAMBIO

(GB) - TRANSLATION OF ORIGINAL INSTRUCTIONS
HYDROPNEUMATIC RIVETING TOOL
FOR RIVETS Ø 4,8* ÷ 7,8**
(*ALUMINIUM EXCLUDED **ALUMINIUM ONLY)
INSTRUCTIONS FOR USE - SPARE PARTS

(F) - TRADUCTION DES INSTRUCTIONS ORIGINALES
OUTIL À RIVETER OLÉOPNEUMATIQUE
POUR RIVETS Ø 4,8* ÷ 7,8**
(*SAUF ALUMINIUM **SEULEMENT ALUMINIUM)
MODE D'EMPLOI - PIÈCES DÉTACHÉES

(D) - ÜBERSETZUNG VON ORIGINALANLEITUNGEN
PNEUMATISCH-HYDRAULISCHES WERKZEUG
FÜR NIETE Ø 4,8* ÷ 7,8**
(*ALUMINIUM AUSGESCHLOSSEN **NUR ALUMINIUM)
BEDIENUNGSANLEITUNG - ERSATZTEILE

(E) - TRADUCCION DE LAS ISTRUCCIONES ORIGINALES
REMACHADORA OLEONEUMATICA
PARA REMACHES Ø 4,8*÷ 7,8**
(*EXCLUIDO EN ALUMINIO **SOLO EN ALUMINIO)
INSTRUCCIONES DE USO - PIEZAS DE REPUESTO

(PL) - TLUMACZENIE ORYGINALNEJ INSTRUKCJI
NITOWNICA PNEUMATYCZNO-HYDRAULICZNA
DO NITÓW 4,8*÷7,8** MM
(*WYJĄTKIEM ALUMINIUM** TYLKO ALUMINIUM)
INSTRUKCJA OBSŁUGI - CZĘŚCI ZAMIENNE

(RUS) - ПЕРЕВОД ОРИГИНАЛЬНЫХ ИНСТРУКЦИЙ
ГИДРОПНЕВМАТИЧЕСКИЙ ИНСТРУМЕНТ
ДЛЯ ЗАКЛЕПОК Ø 4,8* ÷ 7,8**
(*ВСЕ ВИДЫ КРОМЕ АЛЛЮМИНИЯ, **ТОЛЬКО ИЗ АЛЛЮМИНИЯ)
ИНСТРУКЦИИ ПО ИСПОЛЬЗОВАНИЮ - ЗАПАСНЫЕ ЧАСТИ
• ДАТА ПРОИЗВОДСТВА УКАЗАНА В «ТЕХНИЧЕСКОМ ПАСПОРТЕ»

(PT) - TRADUÇÃO DAS INSTRUÇÕES ORIGINAIS
REBITADORA OLEO-PNEUMÁTICA
PARA REBITES Ø 4,8* - 7,8**
(*EXCEPTO EM ALUMÍNIO** SÓ EM ALUMÍNIO)
INSTRUÇÕES DE UTILIZAÇÃO – PEÇAS SOBRESSALENTES

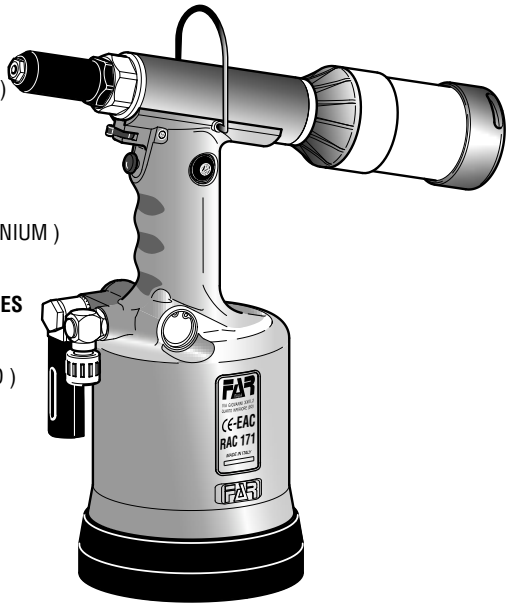

CE - EAC

I

La sottoscritta Far S.r.l., con sede in Quarto Inferiore (BO) alla via Giovanni XXIII n° 2,

DICHIARA

sotto la propria esclusiva responsabilità che la rivettatrice Modello: RAC 171 - Rivettatrice oleopneumatica
Utilizzo: per rivetti diam. 4,8 ÷ 7,8 (4,8 escluso alluminio) Numero di serie: vedi retro copertina, alla quale questa dichiarazione si riferisce è conforme ai requisiti essenziali di sicurezza previsti dal D.Leg.vo 17.2010 di recepimento della Direttiva Macchine 2006/42/CE e successive modificazioni ed integrazioni, e CU TR 010/2011.
La persona autorizzata a costituire il fascicolo tecnico risponde al nome di Massimo Generali, presso la Far S.r.l., con sede in Quarto Inferiore (BO) alla via Giovanni XXIII n° 2.

GB

The undersigned Far S.r.l., having its office in Quarto Inferiore (BO), Via Giovanni XXIII No. 2, herewith

DECLARES

on its sole responsability that the riveting machine Type: RAC 171 - Hydropneumatic
tool Application:for rivets diam. 4,8 ÷ 7,8 (4,8 alu excluded) Serial number: see back cover which is the object of this declaration complies with the basic safety requirements estabilished in the law decree Leg. D. 17/2010 of Machinery Directive 2006/42/CE acknowledge and subsequent amendments and integrations and CU TR 010/2011.
The person who is authorized to create the technical brochure is Massimo Generali, c/o Far S.r.l., head office in Quarto Inferiore (BO), via Giovanni XXIII n. 2.

F

La société Far S.r.l. soussignée avec siège à Quarto Inferiore (BO), Via Giovanni XXIII n° 2,

DECLARE

sous sa seule responsabilité que la riveteuse Modèle: RAC 171 - Pistolet oléopneumatique
Utilisation: pour rivets diam. 4,8 ÷ 7,8 (4,8 sauf aluminium)
Numéro de série: voir la dos couverture à laquelle cette déclaration se rapporte est conforme aux conditions essentielles de sécurité requises par la loi 17/2010 d'acceptation de la Directive Machines 2006/42/CE et modifications et intégrations successives et CU TR 010/2011.
La personne autorisée à constituer le dossier technique est Massimo Generali chez FAR S.r.l., avec siège à Quarto Inferiore (BO) – Via Giovanni XXIII. n.2

D

Die Unterzeichnete, Fa. Far S.r.l., mit Sitz in Quarto Inferiore (BO), Via Giovanni XXIII Nr. 2,

ERKLÄRT

hiermit auf ihre alleinige Verantwortung, daß die NietmaschineTyp: RAC 171 - Hydraulisch-pneumatisches
Nietwerkzeug Anwendung: für Blindniete mit Durchmesser 4,8 (ausschliesslich aus Aluminium) bis 7,8
Seriennummer siehe Rückseite auf das sich diese Erklärung bezieht, den wesentlichen Sicherheitsanforderungen des Gesetzesdekrets 17/2010 von Umsetzung der Maschinenrichtlinie 2006/42/CE und den nachfolgenden Änderungen und Anfügungen entspricht und CU TR 010/2011.
Der Berechtigte zur Bildung der technische Broschüre ist Massimo Generali, bei der Firma Far S.r.l., mit Sitz in Quarto Inferiore (BO), via Giovanni XXIII Nr. 2.

E

La firmataria Far S.r.l., domiciliada en Quarto Inferiore (BO) en via Giovanni XXIII n° 2,

DECLARA

bajo su exclusiva responsabilidad que la remachadora Modelo: RAC 171 - Remachadora oleoneumática
Empleo: para remaches diam. 4,8 ÷ 7,8 (4,8 excluído aluminio)
Número de serie: ver la contratapa a la cual la presente declaración se refiere corresponde a los requisitos esenciales de seguridad previstos por el D.Lay 17/2010 de recepción de la Directiva Maquinas 2006/42/CE y sucesivas modificaciones e integraciones y CU TR 010/2011.
La persona autirizada a constituir el fasciculo tecnico es Massimo Generali, cerca FAR S.r.l., con sede a Quarto Inferiore (BO) – Via Giovanni XXIII n.2.

PL

Firma FAR S.r.l z siedzibą w Quarto Inferiore (Włochy), Via Giovanni XXIII,2

DEKLARUJE

na własną i wyłączną odpowiedzialność, iż nitownica Model: RAC 171 - Nitownica hydro-pneumatyczna do nitów w zakresie 4,8 ÷ 7,8 mm (4,8 заисключением аллюминия) Numer seryjny patrz tylna okładka do której odnosi sie niniejsza deklaracja, jest zgodna z wymogami bezpieczenstwa przewidzianymi przez dekret legislacyjny 17/2010 implementujacy Dyrektywe Maszynowa 2006/42/WE wraz z pózniejszymi zmianami i uzupelnieniami i CU TR 010/2011.
"Osoba upoważniona do utworzenia dokumentacji technicznej to Massimo Generali z firmy Far S.r.l. mającej siedzibę w Quarto Inferiore (BO), via Giovanni XXIII nr 2".

RUS

Нижеподписавшееся Far S.r.l., с местонахождением в Quarto Inferiore (BO) ул. Giovanni XXIII, 2,

ЗАЯВЛЯЕТ

под свою собственную исключительную ответственность, что заклёпывающий аппарат Модель: RAC 171 – Олеопневматический установочный инструмент Использование: для заклепок диаметром 4,8 ÷ 7,8 (4,8 заисключением аллюминия) серийный номер: см. на внутренней стороне задней обложки, к которому это заявление относится, соблюдает основные требования безопасности, предусмотренные правительства № 17.2010 о принятии директивы «Машины и механизмы» 2006/42/CE с последующими изменениями и дополнениями и TP TC 010/2011.
Уполномоченным лицом для создания технической документации является господин (Massimo Generali), в головном офисе компании Far S.r.l., который расположен по адресу: Италия, Куарто Инфериоре (Болонья), ул Джованни XXIII, д. 2.

PT

A abaixo-assinada Far S.r.l., com sede em Quarto Inferior (BO) na via Giovanni XXIII n° 2,

DECLARA

sob sua exclusiva responsabilidade que a rebitadora Modelo: RAC 171 - Rebitadora óleo-pneumática
Uso: para rebites diâm. 4,8 ÷ 7,8 (4,8 exceto alumínio) Número de série: ver parte traseira da capa, à qual esta declaração refere-se está em conformidade com os requisitos essenciais de segurança prescritos pelo D.L.17.2010 de receção da Diretiva de Máquinas 2006/42/CE e seguintes modificações e integrações e CU TR 010/2011.
A pessoa autorizada a constituir o fascículo técnico é Massimo Generali, na Far S.r.l., com sede em Quarto Inferiore (BO) na via Giovanni XXIII n° 2.

Quarto Inferiore, 01-03-2019

.....

Far S.r.l. - Massimo Generali

(Presidente del Consiglio di Amministrazione)
(Chairman of the Board of Directors)
(Président du Conseil d'Administration)
(Vorsitzender des Verwaltungsrates)
(Presidente del Consejo de Administración)
(Prezes Zarzadu)
(Председатель Административного Совета)
(Presidente do Conselho de Administração)

FAR BOLOGNA ITALY

RAC 171

I NOTE GENERALI E CAMPO DI APPLICAZIONE 6
GB GENERAL NOTES AND USE 6
F CARACTERISTIQUES ET EMPLOI 6
D ALLGEMEINES UND HANDHABUNG 6
E NOTAS GENERALES Y AMBITO DE APLICACION ...6
PL UWAGI OGÓLNE I ZAKRES ZASTOSOWANIA NITOWNICY ...7
RUS ОБЩИЕ ДАННЫЕ И СЕКТОР ПРИМЕНЕНИЯ 7
PT NOTAS GERAIS E CAMPO DE APLICAÇÃO 7

I ISTRUZIONI D'USO.....10
GB INSTRUCTIONS FOR USE.....14
F MODE D'EMPLOI 18
D BEDIENUNGSANLEITUNG.....22
E INSTRUCCIONES DE USO.....26
PL INSTRUKCJA OBSŁUGI.....30
RUS ИНСТРУКЦИИ ПОА ИСПОЛЬЗОВАНИЮ.....34
PT INSTRUÇÕES DE USO 38

I PARTI DI RICAMBIO 42
GB SPARE PARTS.....43
F PIECES DETACHEES 44
D ERSATZTEILE.....45
E PIEZAS DE REPUESTO.....46
PL CZĘŚCI ZAMIENNE 47
RUS ЗАПАСНЫЕ ЧАСТИ 48
PT PEÇAS SOBRESSALENTES.....49

I ACCESSORI 51
GB ACCESSORIES 51
F ACCESSOIRES 51
D ZUBEHÖR.....51
E ACCESORIOS.....51
PL AKCESORIA 51
RUS ПРИНАДЛЕЖНОСТИ.....51
PT ACCESORIOS.....51

I RISOLUZIONE DEI PROBLEMI 54
GB TROUBLE SHOOTING 55
F DÉPANNAGE 56
D FEHLERBEHEBUNG 57
E RESOLUCIÓN DE PROBLEMAS 58
PL ROZWIĄZYWANIE PROBLEMÓW.....59
RUS ПОИСК НЕИСПРАВНОСТЕЙ.....60
PT SOLUÇÃO DE PROBLEMAS 61

I

NOTE GENERALI E CAMPO DI APPLICAZIONE

L'uso dell'utensile è finalizzato esclusivamente all'utilizzo di rivetti a strappo di diametro compreso tra Ø 4,8 (escluso allumino) e 7,8 mm (solo alluminio). La rivettatrice **RAC 171** può inoltre utilizzare rivetti **FARBOLT** Ø 4,8 - Ø 6,4, previa installazione degli appositi ugelli, cono e morsetti. Il sistema oleopneumatico utilizzato dalla rivettatrice **RAC 171** fornisce una maggior potenza rispetto al tradizionale sistema pneumatico su cui si basano altri modelli di rivettatrici. Ciò significa una drastica riduzione dei problemi dovuti all'usura dei componenti con conseguente aumento di affidabilità e durata. Le soluzioni tecniche adottate riducono le dimensioni e il peso della macchina rendendo la rivettatrice **RAC 171** assolutamente maneggevole. La possibilità di perdite dal sistema oleodinamico sono precluse dall'impiego di guarnizioni a tenuta che eliminano questo problema.

GB

GENERAL NOTES AND USE

The tool must be used for rivets diam. 4.8 (aluminium excluded) - 7.8 mm (aluminium only).
The riveting tool **RAC 171** can also work with rivets type **FARBOLT** Ø 4,8 - Ø 6,4 by previous replacement of nozzles, cone and clamps. The **RAC 171** oil pneumatic system assures more power than the pneumatic system used for other models. That means a reduction in the problems due to the wear and tear of the components, therefore, there will be an increase in reliability. The technical solutions adopted reduce the dimensions and the weight of the tooi which, for these reasons, make it very handy. The possibilities of leakage from the oil-dynamic system, are eliminated by some sealed gaskets, which solve this problem.

F

CARACTERISTIQUES ET EMPLOI

L'outil de pose ne peut être utilisé que pour rivets de ø 4,8 (sauf aluminium) à 7,8 mm (seulement aluminium).
Le pistolet **RAC 171** peut être, en outre, être utilisé avec les rivets **FARBOLT** Ø 4,8 - Ø 6,4, après avoir remplacé les buses, cône et étaux.
Le système oléopneumatique de l'outil **RAC 171** permet d'obtenir un puissance supérieure par rapport au système pneumatique traditionnel. Cela signifie une réduction des problèmes provoqués par l'usure des composants, donc, une plus grande longévité. Les solutions techniques adoptées réduisent les dimensions et le poids du pistolet en la rendant très maniable. Les risques de fuites du système oléodynamique sont éliminés par l'utilisation de joints à haute résistance.

D

ALLGEMEINES UND HANDHABUNG

Das Werkzeug soll nur für Niete von 4,8 (Aluminium ausgeschlossen) und 7,8 mm (nur Aluminium) verwendet werden. Außerdem kann das Nietwerkzeug **RAC 171** mit den Nieten **FARBOLT** Ø 4,8 - Ø 6,4 betrieben werden, nachdem man Mundstücke sowie Kegel und Spannbacken entfernt hat. Das ölpneumatische System der **RAC 171** gewährleistet mehr Kraft als das pneumatische System anderer Modelle. Dies bedeutet eine drastische Herabsetzung der Probleme, die auf den Verschleiß der Komponenten zurückzuführen sind und einem sich daraus ergebenden Anstieg der Zuverlässigkeit und Haltbarkeit. Die angewandten technischen Lösungen setzen die Dimensionen und das Gewicht der Maschine herab und machen das Nietwerkzeug **RAC 171** absolut handlich. Die Möglichkeiten des Auslaufens von Öl aus dem öldynamischen System werden durch die Verwendung von undurchlässigen Dichtungen verhindert, die dieses Problem eliminieren.

E

NOTAS GENERALES Y AMBITO DE APLICACION

El equipo se utiliza sólo para remaches de diámetro incluido entre ø 4,8 (aluminio excluido) y 7,8 mm (solo aluminio).
La remachadora **RAC 171** puede emplear también remaches **FARBOLT** Ø 4,8 - Ø 6,4 previo reemplazo de los apropiados inyectores, mandril y bornes.
Gracias al sistema oleoneumático, la remachadora **RAC 171** brinda una potencia mayor respecto a las tradicionales remachadoras neumáticas. Esto significa una notable reducción de los problemas causados por el desgaste de los componentes y como consecuencia un aumento de la fiabilidad y duración. Las soluciones técnicas adoptadas reducen las dimensiones y el peso de la máquina rindiendo la remachadora **RAC 171** absolutamente maniobrable. Las posibilidades de perdida por et sistema oleodinámico son eliminadas con el uso de retenes que eliminan este problema.

PL

UWAGI OGÓLNE I ZAKRES ZASTOSOWANIA NITOWNICY

Nitownica jest przeznaczona do zrywania nitów w zakresie średnic od 4,8 mm (za wyjątkiem nitów aluminiowych) do 7,8 mm (tylko nity aluminiowe). Modela **RAC 171** przeznaczony jest także do pracy z nitami strukturalnymi typu **FARBOLT** Ø 4,8 - Ø 6,4 (po uprzednim montażu odpowiedniej dyszy, szczęk oraz osłony szczęk).

W porównaniu do wcześniejszych modeli nitownic, model **RAC 171** posiada dużo wydajniejszy system oleo-pneumatyczny, w rezultacie zużycie uszczelniaczy jest o wiele mniejsze i przedłużona została ogólna żywotność narzędzia.

RUS

ОБЩИЕ ДАННЫЕ И СЕКТОР ПРИМЕНЕНИЯ

Использование данного инструмента направлено исключительно на применение заклепок диаметром от Ø 4,8 (за исключением аллюминия)

до 7,8мм(только из аллюминия). Установочный инструмент **RAC 171** может так же применяться для заклепок **FARBOLT** Ø 4,8 - Ø 6,4 после установки специальных насадок, конуса и зажимов. Олеопвевматическая система которой снащен **RAC 171** гарантирует более высокую мощность, по сравнению с традиционной пневматической системой на которой базируются другие модели установочных инструментов для заклепок. Это означает радикальное уменьшение проблем связанных с износом компонентов оборудования, с последующим ростом их надежности и долголетия. Принятые технические решения уменьшают размеры и вес машины, превращая **RAC 171** в абсолютно податливый инструмент. Возможность утечки в олеодинамической системе преграждены использованием надежных уплотнительных прокладок, которые устраняют этот вид явлений.

PT

NOTAS GERAIS E ÂMBITO DE APLICAÇÃO

O uso da ferramenta destina-se exclusivamente ao uso de rebites de repuxo com diâmetro entre Ø 4,8 (exceto alumínio) e 7,8 mm (só alumínio). A rebitadora **RAC 171** também pode empregar rebites **FARBOLT** Ø 4,8 - Ø 6,4, após a instalação de bicos, mandril e mordentes apropriados. O sistema hidráulico usado pela máquina de rebitar **RAC 171** fornece maior potência do que o tradicional sistema pneumático sobre o qual se baseiam outros modelos de rebitadoras. Isto significa uma drástica redução dos problemas causados pelo desgaste dos componentes com consequente aumento de fiabilidade e duração. As soluções técnicas adotadas reduzem as dimensões e o peso da máquina tornando a rebitadora **RAC 171** absolutamente manejável. As possibilidades de vazamentos do sistema óleo-dinâmico são impedidas por guarnições de vedação que eliminam este problema.

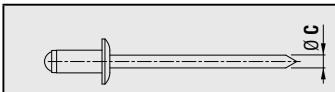	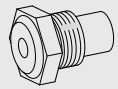	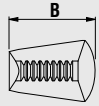	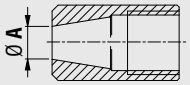
Ø C = 2,9 ÷ 3	717004 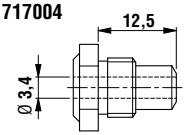	B = 13 71345507	Ø A = 8,5 710562
Ø C = 3,5	717005 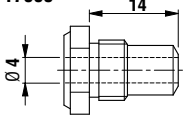	B = 13 71345507	Ø A = 8,5 710562
Ø C = 3,8 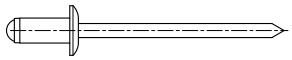	717007 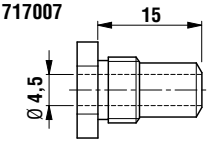	B = 13 71345507	Ø A = 8,5 710562
FARBOLT Ø 4,8 Ø C = 3 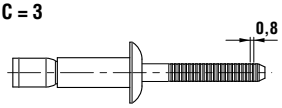	717016 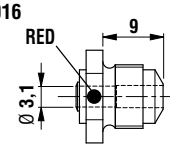	B = 15 713213	Ø A = 9,4 711356
FARBOLT Ø 6,4 Ø C = 4 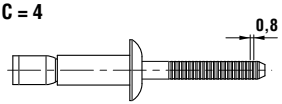	717015 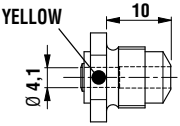	B = 15 713213	Ø A = 9,4 711356
TAMP Acc. Ø 4,8 Ø C = 2,9 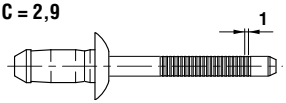	717004 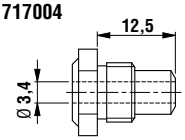	B = 13 71345507	Ø A = 8,5 710562
TAMP Acc. Ø 6 ÷ 6,4 Ø C = 3,8 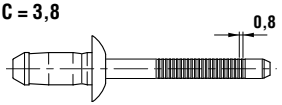	717019 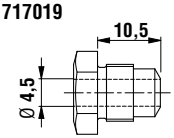	B = 15 713213	Ø A = 9,4 711356

	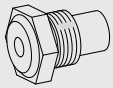	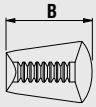	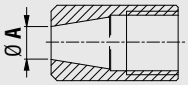
MULTIFAR Inox. Ø 4,8 **Ø C = 3,2** 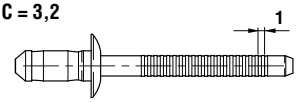	**717004** 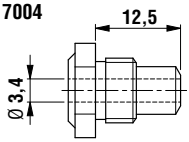	**B = 13** **71345507**	**Ø A = 8,5** **710562**
Ø C = 2,9 ÷ 3 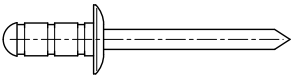	**717004** 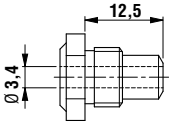	**B = 13** **71345507**	**Ø A = 8,5** **710562**
Ø C = 3,2 ÷ 3,5 	**717005** 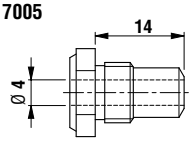	**B = 13** **71345507**	**Ø A = 8,5** **710562**
Ø C = 3,95 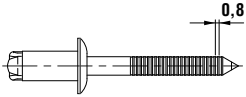	**717019** 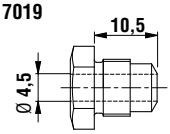	**B = 15** **713213**	**Ø A = 9,4** **711356**
RIVETTI ALTE PRESTAZIONI - HIGH PERFORMANCE RIVETS - RIVETS HAUTES PERFORMANCES - HOCHLEISTUNGSNIETEN - **- REMACHES ALTAS PRESTACIONES - NITY WYSOKOWYTRZYMAŁE - ЗАКЛЁПКИ С УЛУЧШЕННЫМИ ХАРАКТЕРИСТИКАМИ -** **- REBITES DE ELEVADO DESEMPENHO**			
Ø C = 3 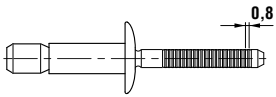	**717018** 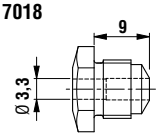	**B = 15** **713213**	**Ø A = 9,4** **711356**
Ø C = 4 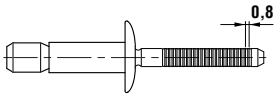	**717019** 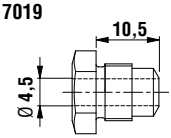	**B = 15** **713213**	**Ø A = 9,4** **711356**
Ø C = 4 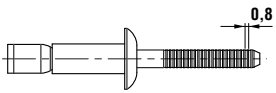	**717015** 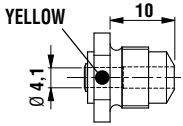	**B = 15** **713213**	**Ø A = 9,4** **711356**

ISTRUZIONI D'USO

INDICE

GARANZIA 10
AVVERTENZE E MISURE DI SICUREZZA.....10
IDENTIFICAZIONE DELLA RIVETTATRICE 11
PARTI PRINCIPALI.....11
DATI TECNICI.....11
USO DELLA RIVETTATRICE 11
RABBOCCO OLIO CIRCUITO OLEODINAMICO 12
MANUTENZIONE E CAMBIO DI FORMATO.....13
SMALTIMENTO DELLA RIVETTATRICE 13

GARANZIA

Le rivettatrici **FAR** sono coperte da garanzia di **12 mesi**. Il periodo di garanzia dell'attrezzo decorre dal momento della sua comprovata ricezione da parte dell'acquirente. La garanzia copre l'utente/acquirente quando **l'attrezzo** viene acquistato attraverso un rivenditore autorizzato e solo quando viene impiegato per gli usi per i quali è stato concepito. La garanzia non è valida se **l'attrezzo** non viene utilizzato e se non viene sottoposto a manutenzione come specificato nel manuale di istruzione e manutenzione. In caso di difetti o guasti la **FAR S.r.l.** si impegna unicamente a riparare e/o sostituire, a propria discrezione esclusiva, i componenti giudicati difettosi.

AVVERTENZE E MISURE DI SICUREZZA

ATTENZIONE!!!
La mancata osservanza o trascuratezza delle seguenti avvertenze di sicurezza può avere conseguenze sulla vostra o altrui incolumità e sul buon funzionamento dell'utensile.

- Leggere attentamente le istruzioni prima dell'uso.
- Per le operazioni di manutenzione e/o riparazione affidarsi a centri di assistenza autorizzati dalla **FAR s.r.l.** e fare uso esclusivo di **pezzi di ricambio originali**. La **FAR s.r.l.** declina ogni responsabilità per danni da particolari difettosi, che si dovessero verificare per inadempienza di quanto sopra (**Direttiva CEE 85/374**).

L'ELENCO DEI CENTRI DI ASSISTENZA È DISPONIBILE SUL NS. SITO WEB: http://www.far.bo.it (Organizzazione)

- Si raccomanda l'uso dell'utensile da parte di personale specializzato.
- Usare durante l'impiego dell'utensile, occhiali o visiere protettive e guanti.
- Per eseguire le operazioni di manutenzione e/o di regolazione dell'utensile utilizzare gli accessori in dotazione e/o le attrezzature commerciali indicate nel capitolo Manutenzione.
- Per le operazioni di carica olio usare solo fluidi con caratteristiche indicate nel presente fascicolo.
- In caso di perdite accidentali di olio che dovessero venire a contatto con la pelle, lavarsi accuratamente con acqua e sapone alcalino.
- L'utensile può essere trasportato a mano ed è consigliabile dopo l'uso riporlo nel proprio imballo.
- Non esistono particolari prescrizioni per lo stoccaggio o l'immagazzinamento.
- Si consiglia ai fini di un corretto funzionamento della rivettatrice, una revisione semestrale.
- Gli interventi di riparazione e pulizia dell'utensile dovranno essere eseguiti con macchina non alimentata.
- È consigliabile, ove possibile, l'uso di un bilanciatore di sicurezza.
- In caso di esposizione quotidiana personale in ambiente il cui livello di pressione acustica dell'emissione ponderata A sia superiore al limite di sicurezza di 70 dB (A), fare uso di adeguati mezzi individuali di protezione dell'udito (cuffia o tappo antirumore, diminuzione del tempo di esposizione quotidiana etc..).
- Mantenere il banco e/o l'area di lavoro pulita e ordinata, il disordine può causare danni alla persona.
- Non lasciare che persone estranee al lavoro tocchino gli utensili.
- Assicurarsi che i tubi di alimentazione dell'aria compressa siano correttamente dimensionati per l'uso previsto.
- Non trascinare l'utensile collegato all'alimentazione tirandolo per il tubo; mantenere quest'ultimo lontano da fonti di calore e da oggetti taglienti.
- Mantenere gli utensili in buono stato d'uso e puliti, non rimuovere mai le protezioni e il silenziatore dell'utensile.
- Dopo avere eseguito operazioni di riparazione e/o registrazione assicurarsi di avere rimosso le chiavi di servizio o di registrazione.
- Prima di scollegare il tubo dell'aria compressa dalla rivettatrice, assicurarsi che quest'ultimo non sia in pressione.
- Attenersi scrupolosamente a queste istruzioni.
- Non utilizzare la rivettatrice in presenza di evidenti danni.

ATTENZIONE!!!
Prima di utilizzare la rivettatrice, montare il fondello di protezione in dotazione, come evidenziato nella figura sottostante.
FAR declina ogni responsabilità per eventuali danni alla rivettatrice, persone o cose causati dalla mancata presenza del fondello.

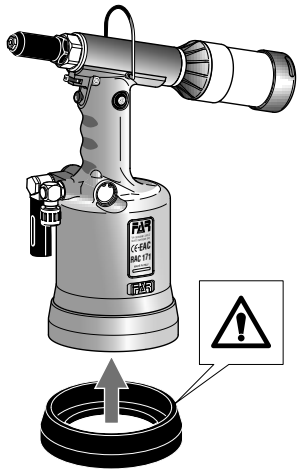

IDENTIFICAZIONE DELLA RIVETTATRICE

La rivettatrice **RAC 171** è identificata da una marcatura indicante ragione sociale e indirizzo, designazione della macchina , marcatura CE. In caso di richiesta di assistenza tecnica fare sempre riferimento ai dati riportati nella marcatura.

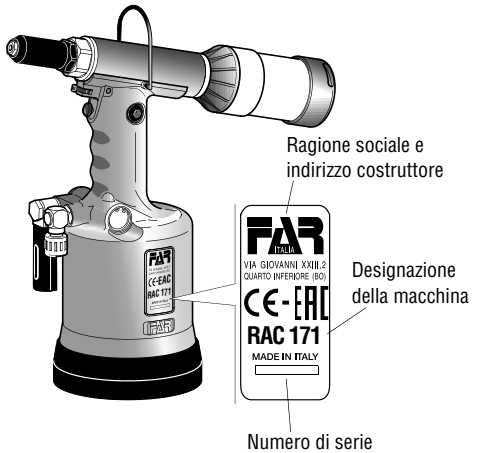

PARTI PRINCIPALI

A) ..... Ugello
B) ..... Attacco bilanciatore
C) ..... Contenitore chiodi
D) ..... Levetta chiusura aspirazione
E) ..... Pulsante di trazione
F) ..... Tappo serbatoio olio
G) ..... Allacciamento aria compressa
H) ..... Cannotto porta ugello
I) ..... Fondello di protezione
L) ..... Deflettore chiodi

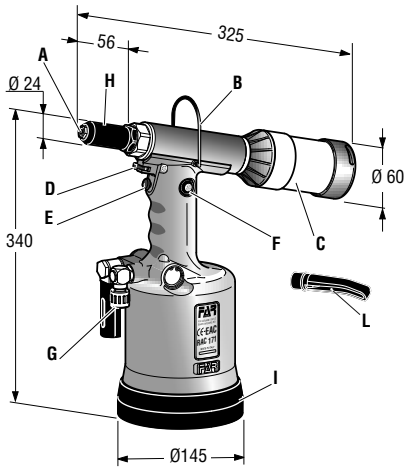

DATI TECNICI

- Pressione di esercizio ..... **6 BAR**
- Diametro interno minimo tubo alimentazione aria compressa ..... **ø min. = 8 mm**
- Consumo aria per ciclo ..... **10 Nl**
- Forza Massima..... **6 BAR - 17273 N**
- Corsa ..... **25,5 mm**
- Peso..... **2,750 Kg**
- Temperatura di utilizzo..... **-5°/+50°**
- Valore medio quadratico ponderato in frequenza dell'accelerazione complessiva (Ac) a cui sono sottoposte le membra superiori..... **2,2 m/s²**
- Pressione acustica dell'emissione ponderata (A) ..... **67 dBA**
- Pressione acustica istantanea ponderata (C)..... **<130 dBC**
- Potenza acustica ponderata (A)..... **80 dBA**

ALIMENTAZIONE DELL'ARIA

L'aria di alimentazione deve essere libera da corpi estranei e da umidità per proteggere la macchina da usura precoce delle parti in movimento; è consigliabile, pertanto, l'impiego di un gruppo lubrificatore per aria compressa.

USO DELLA RIVETTATRICE (fig. **f1-f2-f3**)

ATTENZIONE!
Prima di utilizzare l'utensile è assolutamente necessario montare il contenitore chiodi (**C**) o il deflettore chiodi (**L**).

Per l'assemblaggio del deflettore chiodi **(L)** esercitare una leggera pressione, come indicato nella figura **f3**.
Il chiodo troncato dopo il serraggio del rivetto, viene aspirato dalla rivettatrice ed espulso dalla parte posteriore. L'aspirazione si attiva mediante la rotazione della levetta **(D)**. Mediante il sistema di aspirazione del chiodo, il rivetto resta posizionato sull'ugello anche tenendo la testa della rivettatrice rivolta verso il basso, aumentando notevolmente la praticità della rivettatrice.
Non trattenere il rivetto con le dita!
Se si utilizza il contenitore chiodi **(C)**, quando questo è pieno non azionare la rivettatrice, togliere alimentazione, svitare il contenitore chiodi **(C)** e svuotarlo in un apposito contenitore.
NON DISPERDERE I CHIODI TRANCIATI NELL'AMBIENTE!
Riposizionare il contenitore chiodi **(C)** e riprendere il normale ciclo di lavoro.

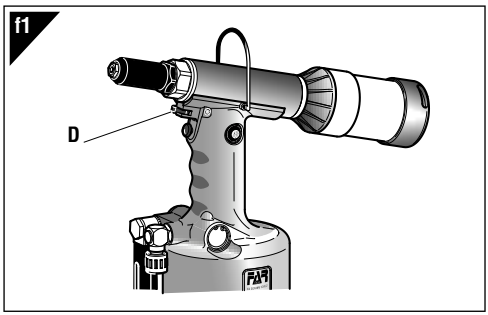

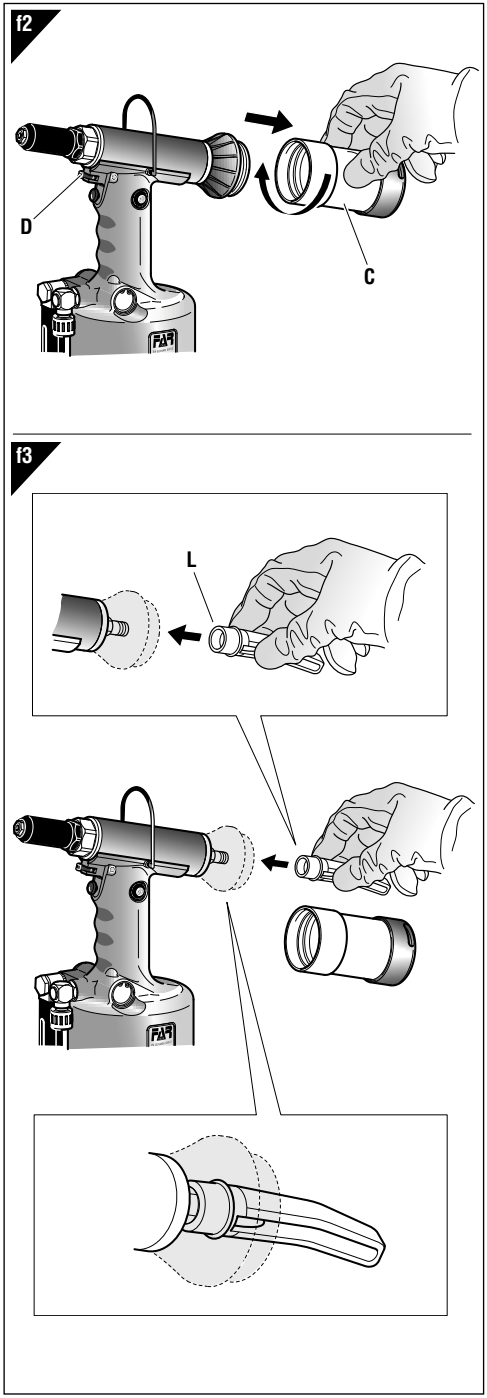

RABBOCCO OLIO CIRCUITO OLEODINAMICO (fig. **f8**)
Il rabbocco dell'olio del circuito oleodinamico si rende necessario dopo un lungo periodo di lavoro (15000 cicli), quando si avverte un calo di corsa della rivettatrice. Procedere quindi come segue: con rivettatrice in sosta e **non alimentata**, tenuta in posizione orizzontale, rimuovere il tappo **(F)** e l'ugello (**A**) servendosi delle apposite chiavi in dotazione. Durante questa operazione prestare la massima attenzione per evitare fuoriuscite di olio. Avvitare nella sede del tappo **(F)** il contenitore a soffietto **(O)** preventivamente riempito con olio idraulico commerciale **HLP 32 cSt.**
Mantenendo la rivettatrice orizzontale, attivare l'alimentazione dell'aria, premere il pulsante di trazione facendo compiere alla rivettatrice una serie di cicli fino a quando non sia completamente cessata l'emissione di bolle d'aria all'interno del contenitore **(O)**, questa condizione sta a significare che il rabbocco dell'olio è completato. A questo punto, con rivettatrice in posizione orizzontale, svitare il contenitore olio **(O)** e richiuderlo.
Non premere il pulsante di trazione durante questa operazione.
Procedere quindi alla chiusura del tappo **(F)**.
CAUTELA: è di estrema importanza attenersi alle istruzioni sopra indicate ed effettuare le operazioni di rabbocco olio muniti di guanti e occhiali, o visiere protettive. Nel caso di svuotamento completo del circuito idraulico, recuperare tutto l'olio in un apposito contenitore e avvalersi successivamente di una ditta autorizzata allo smaltimento dei rifiuti.

ATTENZIONE!
Prima di scollegare il tubo dell'aria compressa dalla rivettatrice accertarsi che quest'ultimo non sia in pressione!
IMPORTANTE: Assicurarsi che il tappo di rabbocco olio (**F**) venga serrato con una coppia pari a: **min. 5 Nm ÷ Max. 8 Nm.**
Si raccomanda l'uso di olio **HLP 32 cSt** o simili.

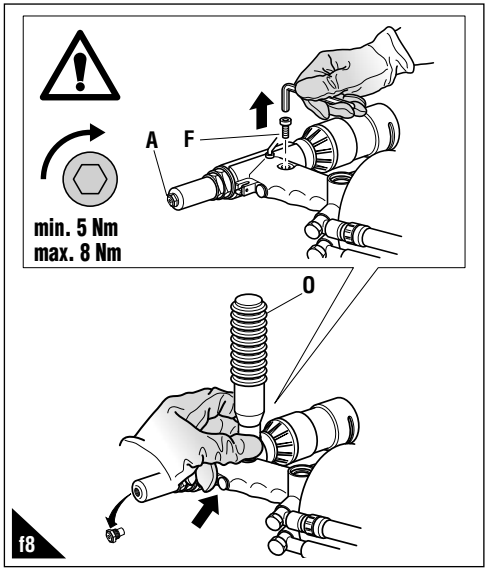

MANUTENZIONE E CAMBIO DI FORMATO (fig. **f4-f5-f6-f7**)
L'utilizzo prolungato della rivettatrice può dar luogo allo slittamento dei morsettl sul chiodo a causa del deposito di impurità. Si dovrà quindi procedere alla pulizia dei suddetti morsetti ed alla successiva lubrificazione oppure, in caso di usura che ne comprometta il corretto funzionamento, alla loro sostituzione.
Smontare il cannotto porta ugello **(H)** servendosi di una chiave commerciale di mm 27. Una volta rimosso il cannotto porta ugello, servirsi di due chiavi commerciali di mm 18 e mm 14 per smontare il cono **(M)** da cui saranno estratti i morsetti **(N)**. La dotazione della rivettatrice comprende, oltre alla serie di ugelli per rivetti **FAR**, una serie di accessori per l'utilizzo di rivetti **FARBOLT**, rispettivamente di Ø 4,8 e Ø 6,4, per l'utilizzo dei suddetti rivetti è necessaria la sostituzione degli ugelli, dei morsetti e del cono porta morsetti. Per la sostituzione dell'ugello **(A)** servirsi dell'apposita chiave in dotazione e avvitare su di essa l'ugello rimosso dalla rivettatrice in modo da non disperderlo.

ATTENZIONE!
Effettuare le suddette operazioni con rivettatrice non alimentata.

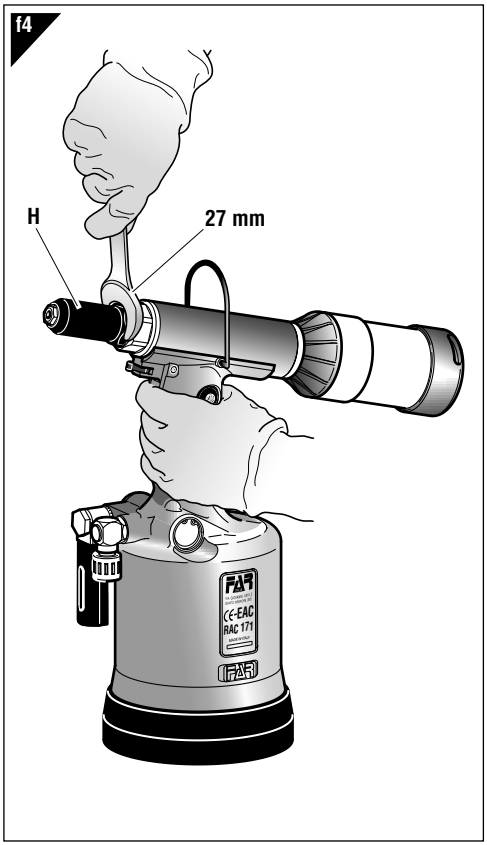

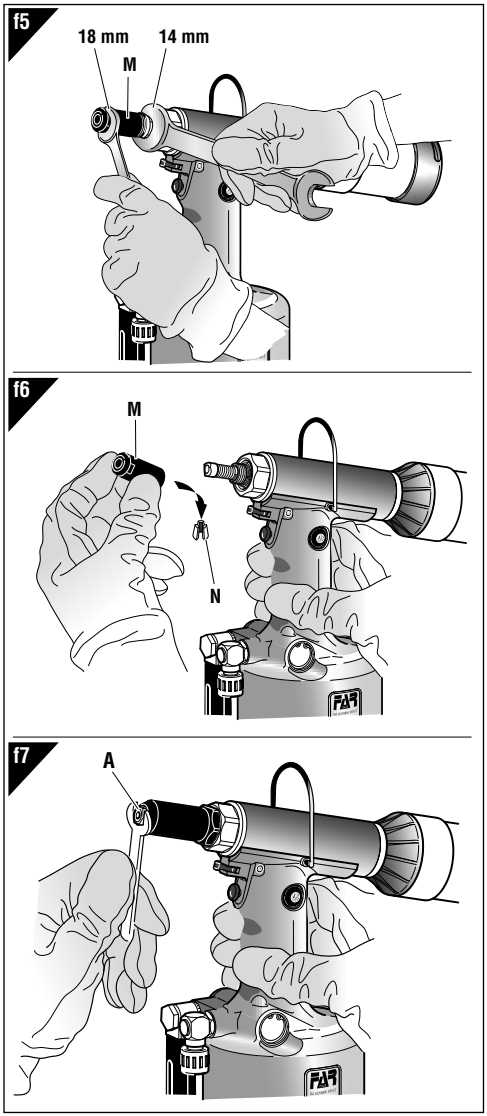

SMALTIMENTO DELLA RIVETTATRICE

Per lo smaltimento della rivettatrice attenersi alle prescrizioni imposte dalle leggi nazionali.
Dopo aver scollegato la macchina dall'impianto pneumatico, procedere allo smontaggio dei vari componenti suddividendoli in funzione della loro tipologia: acciaio, alluminio, materiale plastico, ecc. Procedere quindi alla rottamazione nel rispetto delle leggi vigenti.

INSTRUCTIONS FOR USE

INDEX

GUARANTEE 14
SAFETY MEASURES AND REQUIREMENTS.....14
TOOL IDENTIFICATION 15
MAIN COMPONENTS 15
TECHNICAL DATA 15
HOW TO USE YOUR RIVETING TOOL.....15
TOOPING UP THE OIL-DYNAMIC CIRCUIT 16
MAINTENANCE AND CHANGE OF SIZE.....17
DISPOSAL OF RIVETING TOOL..... 17

GUARANTEE

FAR riveting tools are covered by a **12-month** warranty. The tool warranty period starts on the date of delivery to the buyer, as specified in the relevant document. The warranty covers the user/buyer provided that the tool is purchased through an authorized dealer and only if it is used for the purposes for which it was conceived. The warranty shall not be valid if the tool is not used or maintained as specified in the instruction and maintenance handbook. In the event of defects or failures, **FAR S.r.l.** shall undertake solely to repair and/or replace the components it judges to be faulty.

SAFETY MEASURES AND REQUIREMENTS

CAUTION!!!
All the operations must be done in conformity with the safety requirements, in order to avoid any consequence for your and other people's security and to allow the best tool work way.

- Read the instructions carefully before using the tool.
- For all maintenance and/or repairs please contact **FAR s.r.l.** authorized service centers and use only **original spare parts**. **FAR s.r.l.** may not be held liable for damages from defective parts caused by failure to observe what above mentioned (**EEC directive 85/374**).

The list of the service centres is available on our website http://www.far.bo.it (Organization)

- The tool must be used only by expert workers.
- A protective visor and gloves must be put on when using the tool.
- Use equipment recommended in the maintenance chapter to do any maintenance and/or regulation of the tool.
- For topping up the oil, we suggest using only fluids in accordance with the features specified in this working book.
- If any drop of oil touches your skin, you must wash with water and alkaline soap.
- The tool can be carried and we suggest putting it into its box after using.
- The tool needs a thorough six-monthly overhaul.
- There are no special requirements for storage.
- Repairing and cleaning operations must be done when the tool is not fed.
- If it is possible, we suggest a safety balancer.
- If the A-weighted emission sound pressure level is more than 70 dB (A), you must use some hearing protections (anti-noise headset, etc.).
- The workbench and the work surface must be always clean and tidy. The untidy can cause damages to people.
- Do not allow unauthorized persons to use the working tools.
- Make you sure that the compressed air feeding hoses have the correct size to be used.
- Do not carry the connected tool by pulling the hose. The hole must be far from any heating sources or from cutting parts.
- Keep the tools in good conditions; do not remove either safety parts or silencers.
- After repairing and/or adjusting, make sure you have already removed the adjusting spanners.
- Before disconnecting the compressed air hose from the tool make sure that there is no pressure in the hose.
- These instructions must be carefully followed.
- Do not use the riveting tool in the case of visible damage.

WARNING!
Before using the tool, assemble the protection bottom supplied with the tool, as indicated in the picture below. **FAR** has no responsibility for any damages on the tool, persons or things caused by lack of the protection bottom.

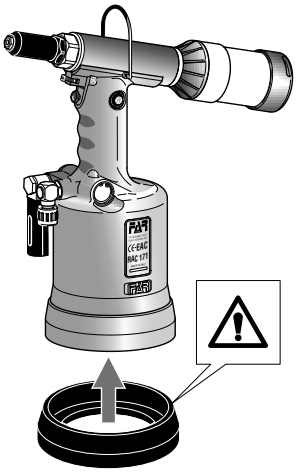

TOOL IDENTIFICATION

The riveting tool **RAC 171** is identified from a marking that shows company name and address of manufacturer, designation of the tool, CE. Always refer to the information on the riveting tool when requesting technical service.

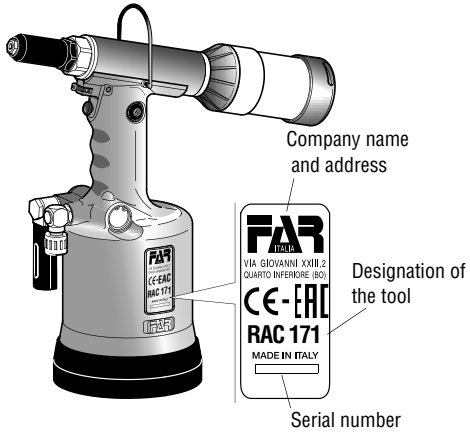

MAIN COMPONENTS

A) ..... Nozzle
B) ..... Balancer connection
C) ..... Nails tank
D) ..... Suction opening lever
E) ..... Tensile strenght button
F) ..... Oil tank plug
G) ..... Compressed air connection
H) ..... Head carring nozzle
I) ..... Protection bottom
L) ..... Nails baffle

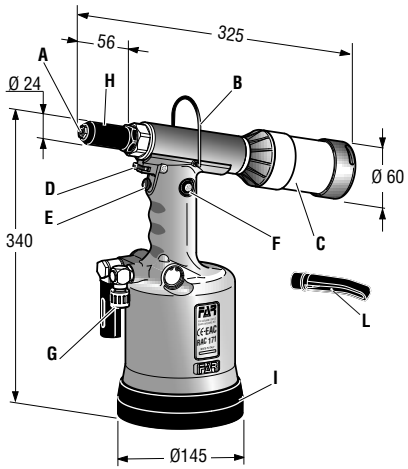

TECHNICAL DATA

- Working pressure ..... **6 BAR**
- Min. int. diam. of the compressed air feeding hose ..... **min. diam = 8 mm**
- Air consumption per cycle ..... **10 Nl**
- Maximum force ..... **6 BAR - 17273 N**
- Stroke ..... **25.5 mm**
- Weight ..... **2,750 Kg**
- Working temperature ..... **-5°/+50°**
- Root mean square in total acceleration frequency (Ac) to which the arms are subjected ..... **2,2 m/s²**
- A-weighted emission sound pressure level ..... **67 dBA**
- Peak C-weighted instantaneous sound pressure ..... **<130 dBC**
- A-weighted sound power ..... **80 dBA**

AIR FEED

The air feed must be free from foreign bodies and humidity in order to protect the tool from premature wear and tear of the components in movement, therefore we suggest to use a lubrificator group for compressed air.

HOW TO USE YOUR RIVETING TOOL (fig. f1-f2-f3)

WARNING!
Before using the tool it is absolutely necessary to fit the nails container (**C**), or the nails baffle (**L**).

Press lightly for assembling the nails baffle (**L**), as shown in the figure **f3**.
After the clamping, the sheared nail is piped by the riveting tool and ejected from the back. By swinging the lever (**D**) you can activate the suction. By the suction nail system, the rivet remains in the nozzle also turning over the head of the riveting tool downwards: this detail increases a lot the usefulness of the riveting tool.
Do not keep the rivet with your fingers!
If you use the nails tank (**C**), when it is full of nails do not use the riveting tool. Disconnect the tool, unscrew the nails tank (**C**) and empty it properly. **DO NOT DISPERSE ANY NAIL!** Screw the nails tank (**C**) and start again to work.

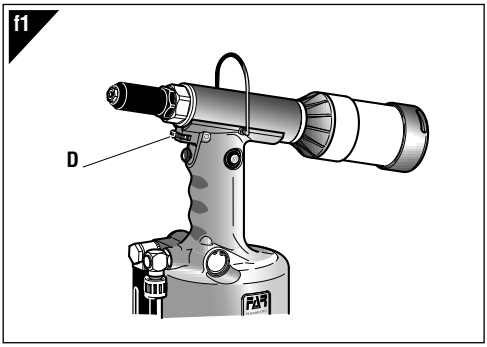

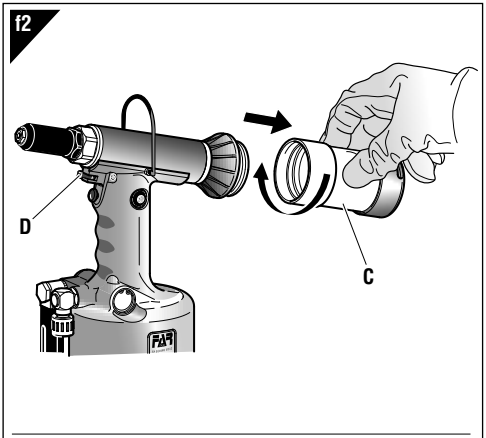

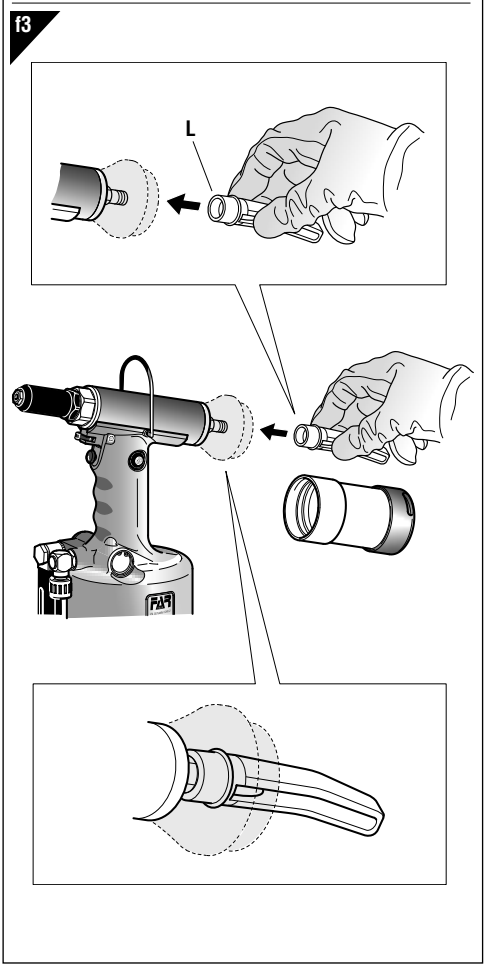

TOPPING UP THE OIL-DYNAMIC CIRCUIT (fig. **f8**)
You need to top up the oil-dynamic circuit after a long period of work (15000 cycles), when you note a power loss. Put the riveting tool (**dwell and not fed**) in a horizontal position and remove the plug (**F**) and the nozzle (**A**) using the appropriate wrenches provided with the tool. During this operation, check the oil level in order to avoid any overflowing. Then, slowly pour the oil **HLP 32 cSt** into the bellows container (**O**) which shall be screwed to its seat on the plug (**F**). While keeping the riveting tool in a horizontal position and starting air feeding, push the tensile strength button and make the riveting tool carry out some cycles until air bubbles inside the container (**O**) stop coming out. This condition indicates that the topping up of the oil has fully been achieved. At this point, while keeping the riveting tool in a horizontal position, unscrew the oil container (**O**) and close it again.
Do not push the tensile strength button during this operation.
Go on by closing the oil tank plug (**F**).
WARNING: it is very important to follow the about mentioned instructions and use gloves and protection glasses or protective visors. If you need to empty fully the hydraulic circuit, you must put the oil in a suitable container and contact a Company that is authorized to discharge any waste.

ATTENTION!
Before disconnecting the compressed air hose, make sure that it is not under pressure!

ATTENTION: Make sure that the oil filler cap (**F**) is tightened at a torque corresponding to
min. 5 Nm ÷ Max. 8 Nm.

We recommend to use oil **HLP 32 cSt** or similars.

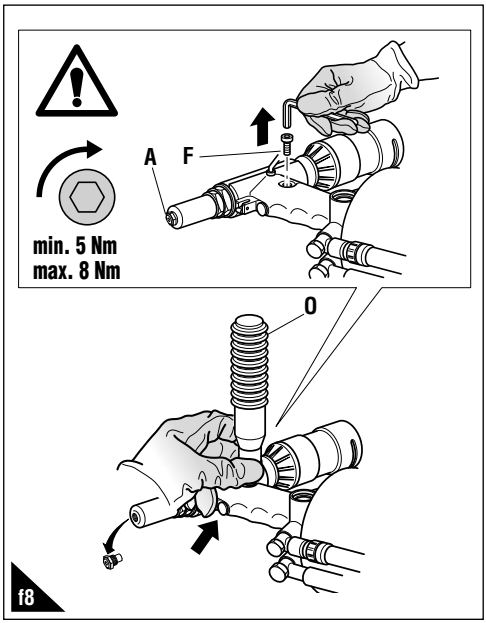

MAINTENACE AND CHANGE OF SIZE (fig. **f4-f5-f6-f7**)
The extended utilization of the riveting tool can cause the slipping of the clamps on the nail due to the deposited impurities. For this reason, it is necessary to lubricate the clamps after having cleaned them with benzine or derivates. However, if clamps are worn out and as a consequence their working is jeopardized, replace them.
First remove the head which carries the nozzle (**H**), by means of a standard spanner of 27 mm. Then, by using two standard spanners of 18 mm and 14 mm, remove the chuck (**M**) and extract the clamps (**N**).
The riveting tool is supplied, besides the nozzle series for FAR rivets, with a series of accessories for using the rivets type **FARBOLT**, respectively of Ø 4,8 and Ø 6,4. For operating with these rivets you have to replace the nozzles, the clamps and the cone holding clamps.
When replacing the nozzle (**A**), use the proper supplied wrench and screw the removed nozzle in it in order to avoid losing the nozzle.

WARNING!
Desconnect air feed when performing those operations.

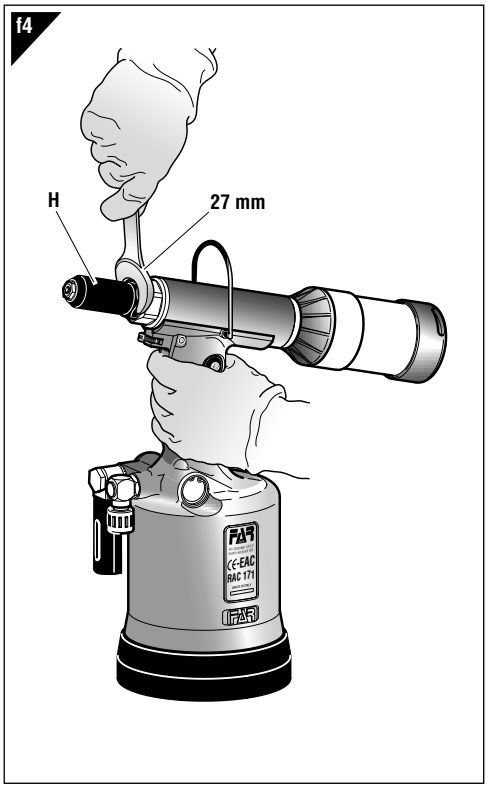

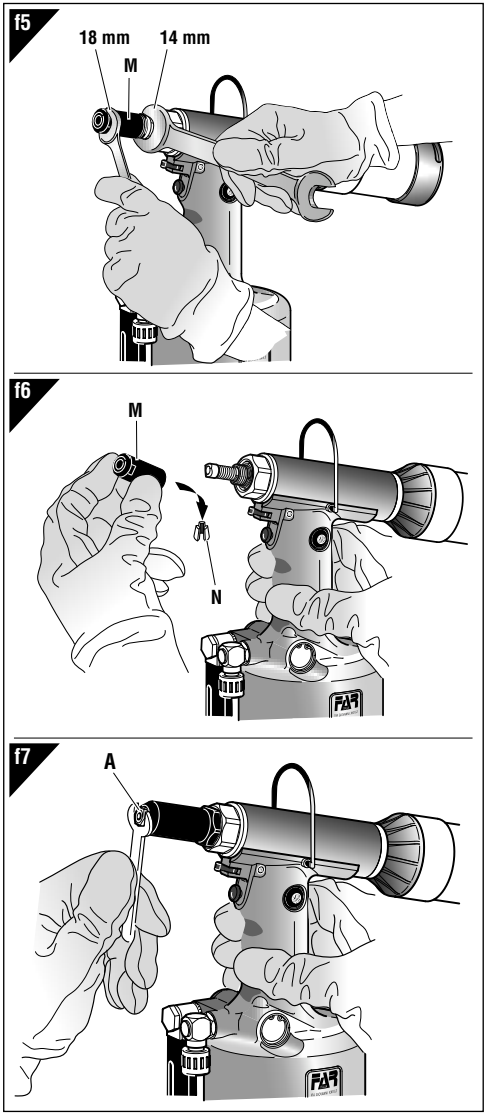

DISPOSAL OF RIVETING TOOL

Follow the prescriptions of the national laws for disposing of the riveting tool.
After disconnecting the tool from the pneumatic system, disassemble and split all the components according to the material: steel, aluminium, plastic material, etc.
Then proceed to scrap the materials in accordance with current laws.

MODE D'EMPLOI

INDEX

GARANTIE..... 18
INSTRUCTIONS ET MESURES DE SECURITE 18
IDENTIFICATION DE L'OUTIL À RIVETER 19
PARTIES PRINCIPALES 19
DONNÉES TECHNIQUES 19
MODE D'EMPLOI 19
REMPLISSAGE DE L'HUILE DU CYRCUITHYDRAULIQUE...20
ENTRETIEN ET CHANGEMENT DE BUSES 21
RECYCLAGE DE LA RIVETEUSE..... 21

GARANTIE

Les riveteuses **FAR** sont sous garantie pendant **12 mois**. La période de garantie de l'outil commence à partir du moment où il est avéré que son acquéreur en prend possession. La garantie couvre l'utilisateur/acquéreur quand l'outil est acheté chez un revendeur agréé et uniquement quand il est utilisé aux fins pour lesquelles il a été conçu. La garantie n'est pas valable si l'outil n'est pas utilisé et s'il n'est pas soumis à l'entretien tel qu'il est spécifié dans le manuel d'utilisation et d'entretien. En cas de défauts ou de pannes, la société **FAR S.r.l.** s'engage uniquement à réparer et/ou à remplacer, à sa seule discrétion, les composants jugés défectueux.

INSTRUCTIONS ET MESURES DE SECURITE

ATTENTION!!!
Le non respect des instructions suivantes peut avoir des conséquences désagréables pour vous-mêmes et pour l'intégrité d'autrui.

- Lisez avec soin la notice avant l'usage.
- Pour les opérations d'entretien et/ou réparations, adressez-vous aux centres de service après-vente autorisés de **FAR s.r.l.** et n'utilisez que des **pièces détachées originales**. **FAR s.r.l.** décline toute responsabilité pour les dommages dus à des pièces défectueuses qui interviendraient suite au non-respect de la notice ci-dessus (**Directive CEE 85/374**).

La liste des centres d'assistance est disponible sur notre site internet http://www.far.bo.it (Organisation)

- L'outil de pose doit être utilisé par le personnel spécialisé.
- Avant l'usage, il faut se munir d'une visière et de gants de travail.
- Pour l'entretien et/ou réglage de l'outil de pose, se servir des équipements indiqués dans le chapitre "ENTRETIEN".
- Pour le remplissage de l'huile, il faut utiliser les fluides indiqués dans ce dossier.
- En cas de fuites imprévues de huile (au contact de la peau), il faut se laver soigneusement avec de l'eau et du savon alcalin.
- L'outil de pose peut être transporté à main et il doit être remis dans sa boîte après l'usage.
- Il n'y a pas de prescriptions particulières pour le stockage.
- Pour obtenir un bon fonctionnement de l'outil, nous vous suggérons de le réviser tous les six mois.
- Il faut faire la réparation et le nettoyage de l'outil quand il n'est pas alimenté.
- Si possible, il faudrait utiliser des équilibreurs de sécurité.
- En cas d'exposition quotidienne où le niveau de pression soit supérieur à la limite de sécurité 70 dB (A), l'on doit s'assurer la protection de l'ouïe (casque antibruit, réduction du temps d'exposition quotidienne, etc).
- La table et la place de travail doivent être toujours propres et rangées. Le désordre peut causer des dommages aux personnes.
- Personne (si étranger) ne peut utiliser les outils de pose.
- Il faut s'assurer que les tuyaux d'alimentation de l'air comprimé soient appropriés (conformes) à l'utilisation prévue.
- Ne pas traîner l'outil de pose quand il est connecté à l'alimentation. Le tuyau doit se trouver toujours loin de sources de chaleur ou d'objets tranchants.
- Les outils de pose doivent être toujours en bon état. Ne pas enlever les protections et le silencieux de l'outil.
- Après la réparation et/ou réglage, il faut s'assurer d'avoir enlever les clés de réglage.
- Avant de déconnecter le tuyau de l'air comprimé de l'outil de pose, il faut s'assurer qu'il ne soit pas en pression.
- Suivre scrupuleusement ces instructions.
- L'outil à riveter ne doit pas être utilisé en présence de dommages évidents.

ATTENTION!
Avant d'utiliser l'outil, veuillez l'équiper du culot de protection (suivant la figure ci-dessous).
La société **FAR** n'est pas responsable des éventuels dommages occasionnés à l'outil, personnes ou choses par manque du culot.

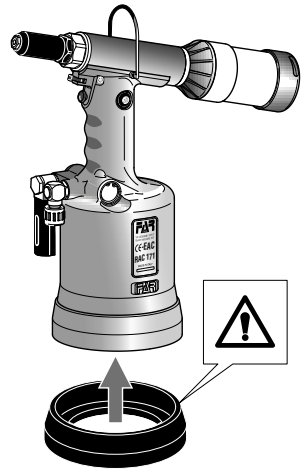

IDENTIFICATION DE L'OUTIL À RIVETER

L'outil de pose **RAC 171** est identifié par un marquage indiquant raison sociale et adresse du fabricant, désignation de l'outil de pose, marquage CE.
En cas de recours au service après-vente, il faut toujours se référer aux données indiquées sur la riveteuse.

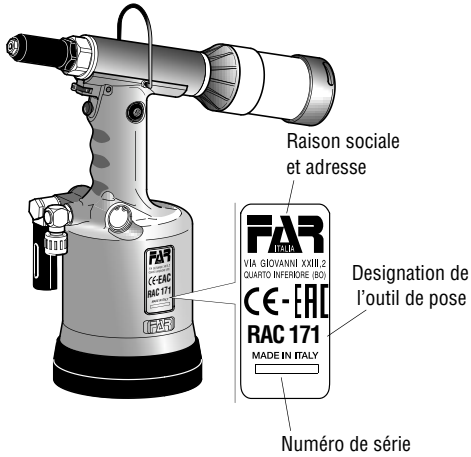

PARTIES PRINCIPALES

A) ..... Buse
B) ..... Etrier de support
C) ..... Bol récupération clous
D) ..... Levier ouverture aspiration
E) ..... Bouton de traction
F) ..... Orifice de remplissage d'huile
G) ..... Raccord d'air comprimé
H) ..... Tête porte buse
I) ..... Culot de protection
L) ..... Déflecteur clous

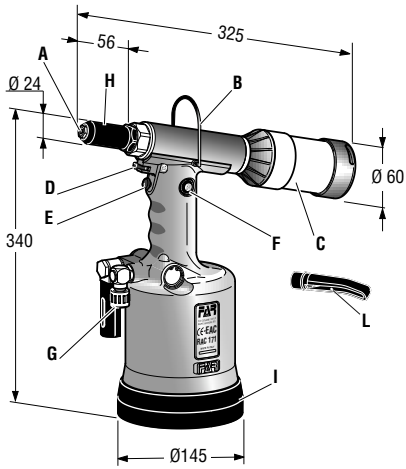

DONNÉES TECHNIQUES

- Pression d'utilisation ..... **6 BAR**
- Diamètre int. min. tuyau alimentation air comprimé ..... **min. diam = 8 mm**
- Consommation d'air par cycle ..... **10 Nl**
- Force maximum ..... **6 BAR - 17273 N**
- Course ..... **25,5 mm**
- Poids ..... **2,750 Kg**
- Température d'utilisation ..... **-5°/+50°**
- Valeur moyenne quadratique pondérée en fréquence de l'accélération totale (Ac) à laquelle les bras sont soumis ..... **2,2 m/s²**
- Pression acoustique de l'émission pondérée (A) ..... **67 dBA**
- Pression acoustique instantanée pondérée (C) ..... **<130 dBC**
- Puissance acoustique pondérée (A) ..... **80 dBA**

ALIMENTATION EN AIR

L'air d'alimentation doit être libre de corps étrangers et d'humidité pour sauvegarder l'outil de l'usure précoce des parties en mouvement, donc il est recommandé d'employer un groupe de graissage pour air comprimè.

MODE D'EMPLOI (fig. f1-f2-f3)

ATTENTION! Avant l'utilisation de l'outil, il est impératif de monter le récupérateur de clous (**C**) ou le déflecteur de clous (**L**).

Pour l'assemblage du déflecteur clous (**L**) il faut presser légèrement, comme indiqué dans la figure **f3.**
Après le serrage du rivet, le clou tronçonné est entraîné par le pistolet et éjecté par la partie postérieure. L'aspiration se active en tournant le levier (**D**). Par le système d'aspiration le rivet reste dans la buse, même en tournant la tête de l'outil en bas. De cette façon on augmentera considérablement la practicité du pistolet.
Ne pas retenir le rivet avec les doigts!
Si l'on utilise le bol récupération clous (**C**), ne pas actionner l'outil de pose quand il est plein; on devra déconnecter l'outil, dévisser le bol récupération clous (**C**) et le vider dans un conteneur spécial. **NE PAS DISPERSER LES CLOUS!** Visser le bol récupération clous (**C**) et commencer de nouveau à travailler.

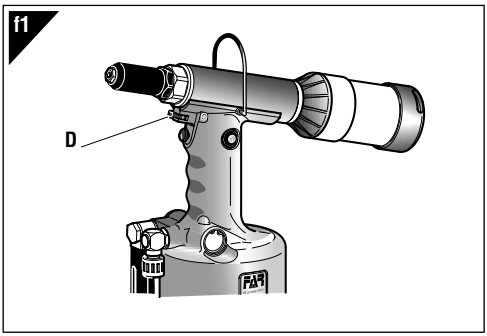

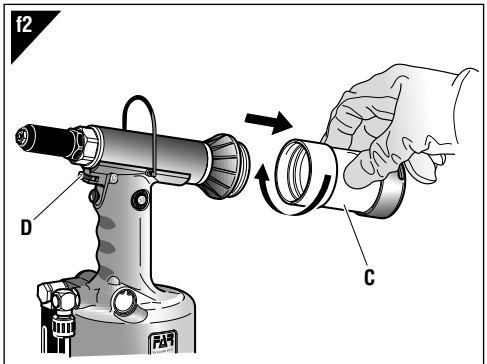

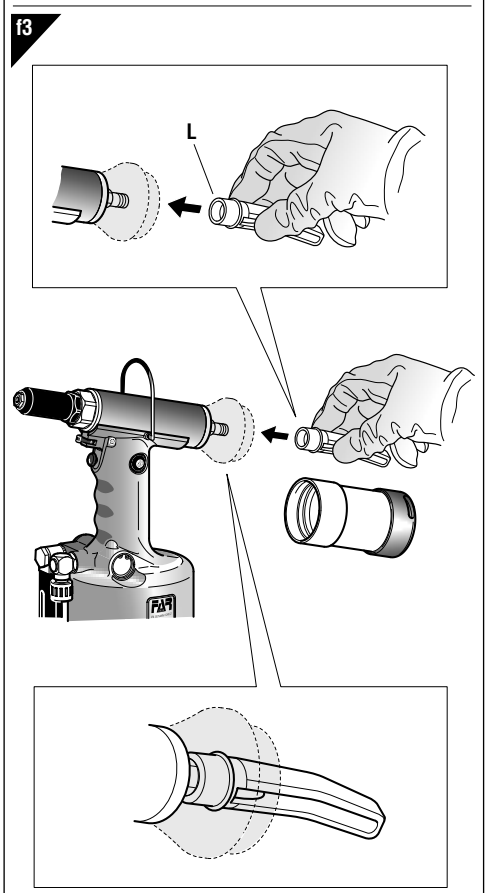

REMPLISSAGE DE L'HUILE DU CIRCUIT HYDRAULIQUE
(fig. **f8**)

Le remplissage de l'huile du circuit hydraulique est nécessaire après une longue période de travail (15000 cycles), quand l'on remarque une diminution de puissance. Mettre l'outil de pose (**déconnecté**) en position horizontale, enlever le bouchon (**F**) et la buse (**A**) par les clés fournies. Pendant cette opération, il faut soigneusement éviter d'écoulements d'huile. Ensuite visser dans le logement du bouchon (**F**) le conteneur à soufflet (**O**) après l'avoir rempli d'huile **HLP 32 cSt**. En retenant l'outil de pose en position horizontale, mettre en route l'alimentation de l'air, presser le bouton de traction et faire effectuer à l'outil quelques cycles jusqu'à ce qu'il n'y ait plus de bulles d'air à l'intérieur du conteneur (**O**). Cette condition signifie que le remplissage de l'huile est achevé. A ce stade en retenant l'outil horizontale, dévisser le conteneur de l'huile (**O**) et le refermer. **Ne presser pas sur le bouton de traction pendant cet opération.** Procéder à la fermeture de l'orifice de remplissage d'huile (**F**).
PRECAUTION: Il faut suivre impérativement les instructions ci-dessus et se munir de gants et lunettes ou visières de protection avant l'opération de remplissage de l'huile.
En cas de vidange totale du circuit hydraulique, l'on doit verser l'huile dans un conteneur spécial et ensuite, il faut contacter une maison (société) autorisée à l'écoulement des ordures.

ATTENTION!
Avant de débrancher le tuyau d'air comprimé de la riveteuse, s'assurer qu'il n'est plus sous pression!

IMPORTANT: S'assurer que le bouchon de remplissage d'huile **(F)** soit vissé avec couple de **min. 5 Nm ÷ Max. 8 Nm**.

Nous recommandons l'utilisation d'huile **HLP 32 cSt** ou similaires.

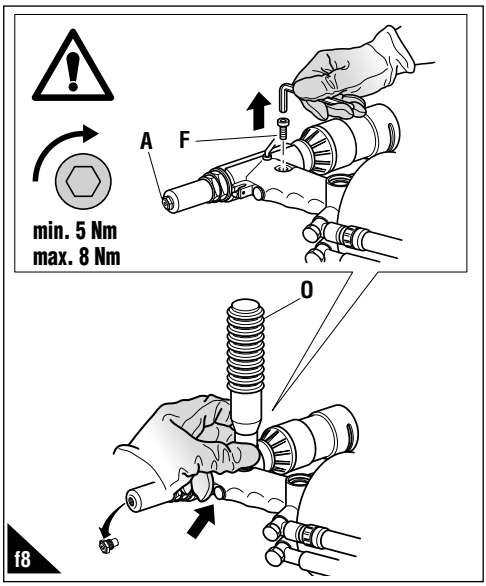

ENTRETIEN ET CHANGEMENT DE FORMAT (fig. **f4-f5-f6-f7**)
L'utilisation prolongée du pistolet peut provoquer le glissement des étaux sur le clou, à cause de dépôt d'impurité. Il faudra donc nettoyer les étaux à l'aide de benzine ou dérivés et, en suite, les lubrifier. En cas d'usure, si elle comporte une altération de leur correct fonctionnement, il faudra au contraire remplacer les étaux mêmes.
Enlever la tête porte buse (**H**) en utilisant une clé plate standard de 27 mm. ensuite, au moyen de deux clés plates standard de 18 mm et 14 mm, enlever la broche (**M**), d'où on doit extraire les étaux (**N**).
Le pistolet est pourvu, à part le jeu de buses pour rivets FAR, d'un jeu d'accessoires pour l'utilisation de rivets **FARBOLT**, respectivement de Ø 4,8 et Ø 6,4. Pour utiliser ce type de rivets il est nécessaire de remplacer les buses, les étaux et le cône porte-étaux. Pour le remplacement de la buse (**A**), utiliser la clé appropriée fournie, sur laquelle on doit visser la buse enlevée du pistolet pour éviter de perdre la buse même.

ATTENTION!
Effectuer les operations susmentionnees le pistolet n'etant pas alimente!

f4

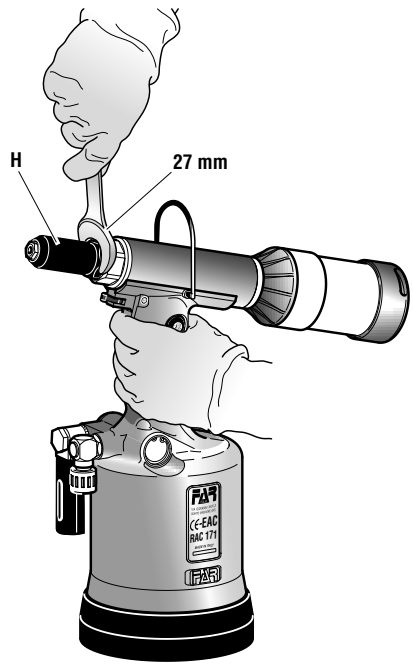

f5

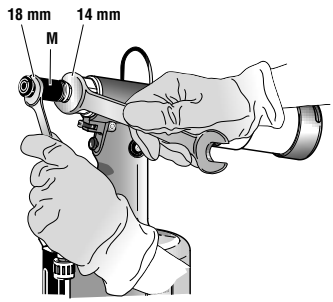

f6

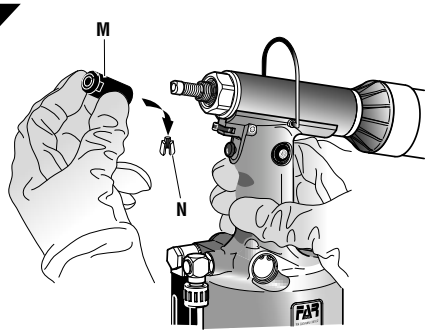

f7

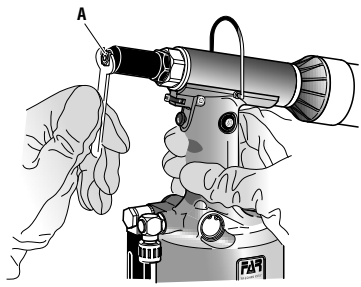

RECYCLAGE DE LA RIVETEUSE

Pour l'élimination de la riveteuse, veiller au respect des dispositions légales en vigueur dans le pays où l'élimination s'effectue.
Après avoir débranché la machine de l'alimentation pneumatique, procéder au démontage des différents composants en fonction de la nature des matériaux : acier, aluminium, matières plastiques, etc…
Procéder à la démolition dans le respect de la réglementation en vigueur.

BEDIENUNGSANLEITUNG

INHALTSVERZEICHNIS

GARANTIE..... 22
SICHERHEITSMASSNAHMEN UND BESTIMMUNGEN.....22
WERKZEUGIDENTIFIZIERUNG.....23
HAUPTSÄCHLICHE TEILE.....23
TECHNISCHEN DATEN.....23
GEBRAUCK DES NIETWERKZEUGS.....23
AUFFÜLLEN DES ÖLS DES ÖLDYNAMISCHEN KREISLAUFS.....24
WARTUNG UND AUSWECHSLUNG DES FORMATS.....25
ENTSORGUNG DER NIETMASCHINE..... 25

GARANTIE

Auf die Nietwerkzeuge von **FAR** wird eine Garantie von **12 Monaten** gewährt. Der Garantiezeitraum beginnt in dem Moment, in dem der Käufer das Gerät nachweislich in Empfang genommen hat. Die Garantie ist nur gültig, wenn das Gerät bei einem Vertragshändler erworben und ausschließlich zu den Zwecken verwendet wird, für die es konzipiert wurde. Die Garantie wird ungültig, wenn das Gerät nicht in Einklang mit den Anweisungen in der Betriebs- und Wartungsanleitung verwendet und gewartet wird. Die Firma **FAR s.r.l.** verpflichtet einzig zur Reparatur bzw. zum Austausch, nach ihrem ausschließlichen Ermessen, der Komponenten, die für mangelhaft befunden werden.

SICHERHEITSMASSNAHMEN UND BESTIMMUNGEN

ACHTUNG!!!
Alle Arbeiten müssen in Übereinstimmung mit den Sicherheitsvorschriften durchgeführt werden, um die eigene Sicherheit und die anderer Personen zu gewährleisten und die beste zu erreichen.

- Die Anleitung vor Gebrauch des Geräts aufmerksam lesen.
- Die Wartungs- und/oder Reparaturarbeiten von den autorisierten Kundendienststellen von **FAR s.r.l.** ausführen lassen und ausschließlich **Originalersatzteil**e verwenden. Die Firma **FAR s.r.l.** haftet nicht für durch defekte Teile verursachte Schäden, sofern diese auf die Mißachtung der o.g. Vorschrift zurückzuführen sind (**Richtlinie 85/374/EWG**).

Die Liste der Reparaturservices ist verfügbar unter unserer Webseite http://www.far.bo.it (Organisation)

- Das Werkzeug darf nur von Facharbeitern benütz werden.
- Bei Gebrauch des Werkzeuges sind Schutzbrille und Handschuhe zu verwenden.
- Verwenden Sie nur Ausrüstungen die in der Betriebsanleitung empfohlen sind, wenn Sie am Werkzeug Instandsetzungen und Regulierungen durchführen.
- Beim Ölwechsel verwenden Sie nur Öle die den empfohlenen Ölen des Handbuches entsprechen.
- Falls Sie Öl auf die Haut bekommen, waschen Sie die mit Wasser und Alkaliseife ab.
- Wir empfehlen das Werkzeug nach Gebrauch in die Kassette zu geben, in der es auch transportiert werden kann.
- Es gibt keine besonderen Anforderungen für die Lagerung.
- Das Werkzeug soll alle sechs Monate gründlich überholt werden.
- Reparatur und Reinigung bei nicht angeschlossenem Gerät durchführen.
- Wenn notwendig verwenden Sie einen Sicherheits-Balancer.
- Falls der A-bewerteten Emissionsschalldruckpegel 70 dB übersteigt, müssen Sie einen Gehörschutz verwenden.
- Die Werkbank und Arbeitsfläche soll immer rein sein, ansonsten besteht Verletzungsgefahr.
- Werkzeuge dürfen durch Unbefugte nicht betrieben werden.
- Versichern Sie sich, daß der Druckluftschlauch in der richtigen Dimension ist.
- Nehmen Sie das angeschlossene Werkzeug nie am Druckluftschlauch. Das gesamte Werkzeug soll fern von Hitze und schneidenden Teilen gehalten werden.
- Halten Sie das Werkzeug in guter Verfassung und verändern Sie weder Schutzvorrichtungen noch Schall-dämpfer.
- Nach Reparatur und/oder Einstellung vergewissern Sie sich, daß das Sicherheitswerkzeug entfernt wurde.
- Bevor Sie den Druckluftschlauch abschließen, vergewissern Sie sich, daß dieser drucklos ist.
- Diese Anweisungen müssen sorgfältig beachtet werden.
- Verwenden Sie nicht das Nietwerkzeug bei offensichtlichen Schäden.

ACHTUNG!
Bevor Inbetriebnahme der Nietmaschine, ist der mitgelieferte Schutzring anzubauen, wie in der unterstehenden Abbildung angegeben. **FAR** übernimmt keinerlei Verantwortung für Schäden an der Nietmaschine, Leuten oder Sachen, die aus dem Mangel von dem Schutzring verursacht werden.

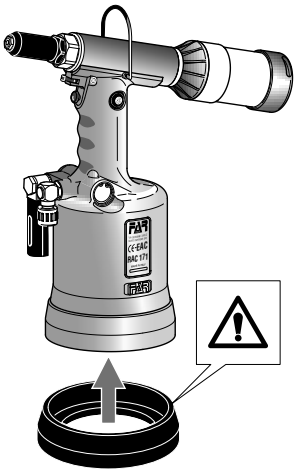

WERKZEUGIDENTIFIZIERUNG

Das Blindniet-Werkzeug **RAC 171** ist durch eine Markierung gekennzeichnet, die den Firmenname und Adresse des Herstellers, Angabe des Werkzeugs, CE Marke zeigt.
Bei Anfragen an den technischen Kundendienst stets die auf dem Nietwerkzeug genannten Daten angeben.

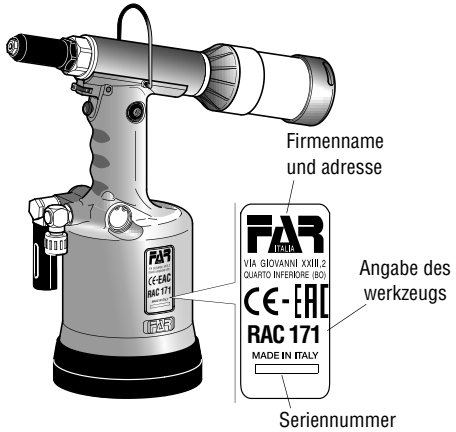

HAUPTSÄCHLICHE TEILE

A) ..... Mundstück
B) ..... Balancerhalterung
C) ..... Tank für Nägel
D) ..... Hebel für Einlaßöffnung
E) ..... Auslöser für Ziehen
F) ..... Öleinfüllschraube
G) ..... Druckluftanschluß
H) ..... Mundstückträger
I) ..... Schutzring
L) ..... Ablenker für Nägel

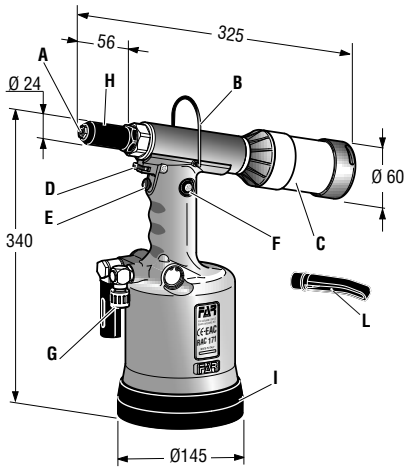

TECHNISCHE DATEN

- Betriebsdruck ..... **6 BAR**
- Der Mindestinnendurchmesser des Druckluftschlauches beträgt ..... **ø min. = 8 mm**
- Luftverbrauch ..... **10 Nl**
- Max. Setzkraft ..... **6 BAR - 17273 N**
- Hub ..... **25,5 mm**
- Gewicht ..... **2,750 Kg**
- Einsatztemperatur ..... **von -5°/+50°**
- Mittelquadratwert der Beschleunigungsfrequenz (Ac), die sich auf den Arm auswirkt ..... **2,2 m/s²**
- A-bewertete Emissionsschalldruckpegel ..... **67 dBA**
- Momentane C-bewertete Emissionsschalldruckpegel **<130 dBC**
- A-bewertete Schalldruckpegel ..... **80 dBA**

LUFTSPEISUNG

Die verwendete Luft darf keine Fremdkörper und Feuchtigkeit enthalten, um die Maschine vor dem vorzeitigen Verschleiß der sich bewegenden Teile zu schützen. Deshalb ist die Verwendung einer Wartungseinheit für Druckluft unbedingt notwendig.

GEBRAUCH DES NIETWERKZEUGS (Abb. **f1-f2-f3**)

ACHTUNG!
Vor Gebrauch des Geräts ist es unbedingt notwendig den Behälter für Nägel (**C**) oder den Ablenker für Nägel (**L**) zu montieren.

Für den Anbau des Ablenkers für Nägel (**L**) einen leichten Druck ausüben, wie in der Abbildung **f3** gezeigt.
Nach dem Anziehen des Nietes wird der abgerissene Nagel vom Nietwerkzeug abgesaugt und aus dem Hinterteil ausgeworfen. Die Absaugung wird mittels Drehung des Ansaughebels (**D**) betrieben. Durch das Absaugsystem des Nagels bleibt der Niet auf dem Mundstück in seiner Stellung, auch wenn der Kopf des Nietwerkzeuges nach unten gehalten wird. Auf diese Weise wird die Produktivität des Nietwerkzeuges erheblich erhöht.
Den Niet mit den Fingern nicht zurückhalten!
Arbeitet man mit dem Tank für Nägel (**C**), so soll man das Werkzeug nicht mehr verwenden wenn der Tank voll ist. Zum Entleeren unterbrechen Sie die Druckluftverbindung, schrauben den Tank für Nägel (**C**) ab und entleeren diesen. **VERSTREUEN SIE KEINE NAGEL.** Schrauben Sie den Tank für Nägel (**C**) auf und beginnen Sie wieder mit der Arbeit.

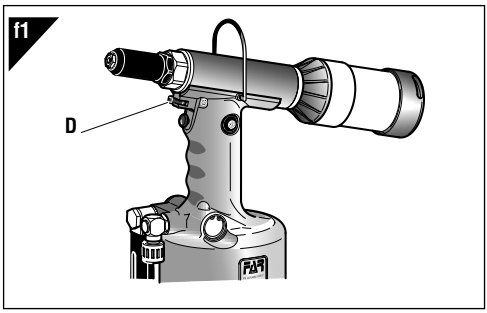

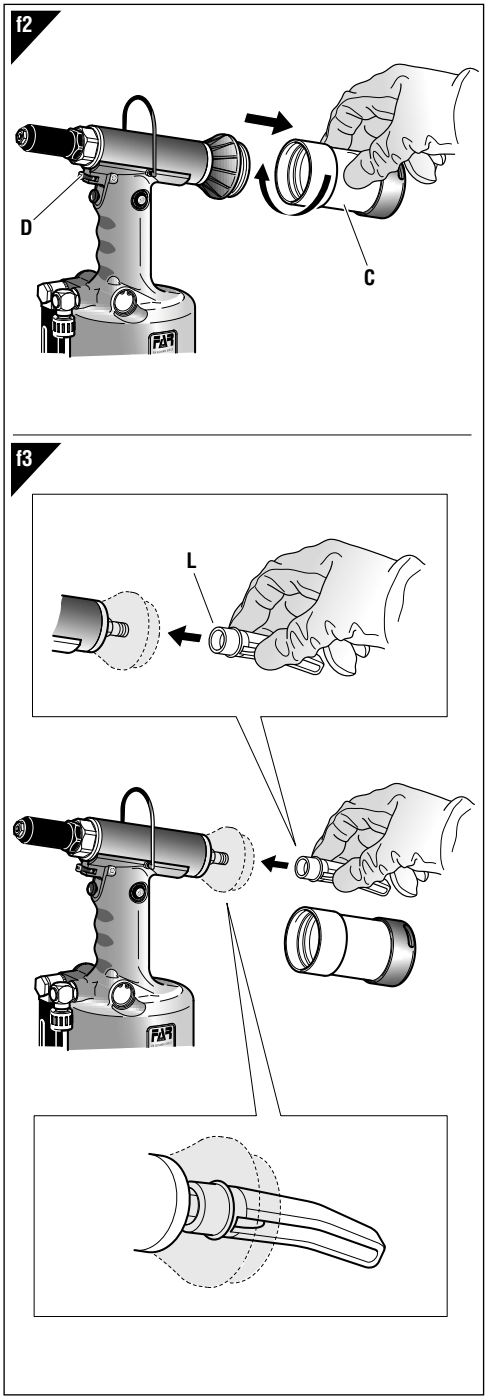

AUFFÜLLEN DES ÖLS DES ÖLDYNAMISCHEN KREISLAUFS
(Abb. **f8**)

Das Auffüllen des Öls des öldynamischen Kreislaufs wird nach einer langen Arbeitsperiode (15000 Arbeitszyklen), jedesmal nötig, wenn man eine Abnahme des Hubs bemerkt. Bei stillgelegtem (**nicht luftzugeführten**) horizontalen Nietwerkzeug, den Stöpsel (**F**) und das Mundstück (**A**) durch den besonders mitgelieferten Schlüssel entfernen. Dabei achten Sie darauf, daß das Öl nicht überläuft. Den Faltbehälter (**O**), der man vorher Öl **HLP 32 cSt** eingefüllt hat, in die Öffnung des Stöpsels (**F**) einschrauben. Legen Sie das Werkzeug horizontal hin, aktivieren Sie die Luftzufuhr und drücken Sie den Luftauslöser mehreremale bis keine Luft aus dem Ölbehälter (**O**) ausströmt, d.h. das Werkzeug ist gefüllt. An diesem Punkt, mit der Nietmaschine in waagrechter Stellung, den Ölbehälter (**O**) losschrauben und verschließen. **Die Zugtaste während dieses Arbeitsgangs nicht drücken.**

Dann den Verschluß (**F**) wieder anbringen.

VORSICHT: Es ist sehr wichtig obige Hinweise zu beachten und mit Handschuhen und Schutzbrille oder Schutzvisier zu arbeiten. Bei kompletter Entleerung des Hydrauliksystems das Öl nur durch autorisierte Firmen verwerten lassen.

ACHTUNG!
Stellen Sie vor dem Trennen des Druckluftrohres der Nietmaschine sicher, dass dieses nicht unter Druck steht!

WICHTIG: Es muß sichergestellt werden, daß der Öltankverschluß **(F)** mit einem **min. 5 Nm ÷ Max. 8** Nm liegenden Anzugsmoment angeschraubt wird.

Es empfiehlt sich Öl **HLP 32 cSt** oder ähnliches zu verwenden.

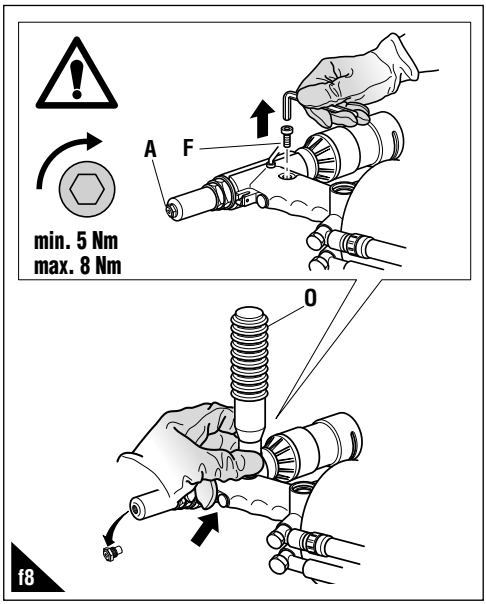

WARTUNG UND AUSWECHSLUNG DES FORMATS

(Abb. **f4-f5-f6-f7**)

Die lang andauernde Benutzung des Nietwerkzeuges kann zum Rutschen der Spannbacken auf dem Nagel führen, wegen des Sichablagerns von Unreinheiten. Die oben genannten Spannbacken müssen daher mit benzin oder dessen Derivaten gereinigt und danach geschmiert werden. Beim Verschleiß, falls der einwandfreie Betrieb dadurch beeinträchtigt wird müssen die Spannbacken ersetzwerden. Der Düsenträger ist durch einen 27 mm handelsüblichen Gabelschlüssel auszuspannen (**H**). Danach, mittels zwei 18 mm und 14 mm handelsüblicher Gabelschlüssel, die Spindel ausspannen (**M**), woraus die Spannbacken (**N**) herauszunehmen sind.

Die Ausstattung des Nietwerkzeugs enthält, außer dem Satz von Mundstücken für Niete **FAR**, einen Zubehör-Satz für den Einsatz von Nieten Typ **FARBOLT**, von Ø 4,8 bzw. Ø 6,4. Vorher muß man Mundstücke, Spannbacken und Kegel entfernen. Zur Auswechslung des Mundstückes (**A**), den dazugehörigen zur Ausstattung gehörenden Schlüssel verwenden, worin das aus dem Nietwerkzeug entfernte Mundstück einzuschrauben ist, damit es nicht verlorengeht.

ACHTUNG! OBENGENANNTE EINGRIFFE BEI NICHT LUFTGESPEISTEM NIETWERKZEUG AUSFÜHREN!

f4

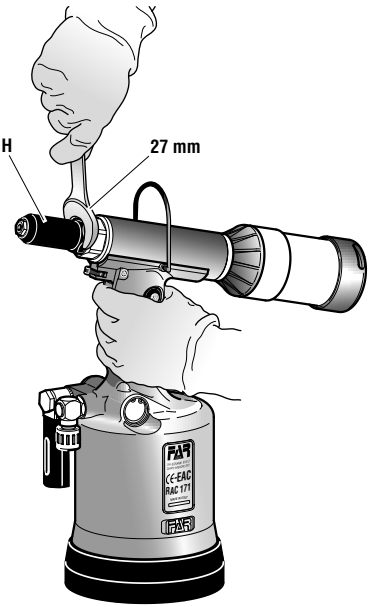

f5

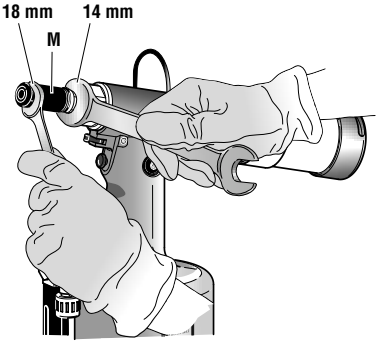

f6

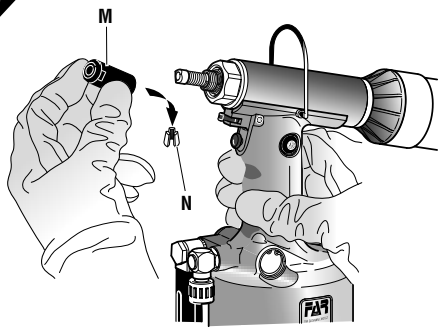

f7

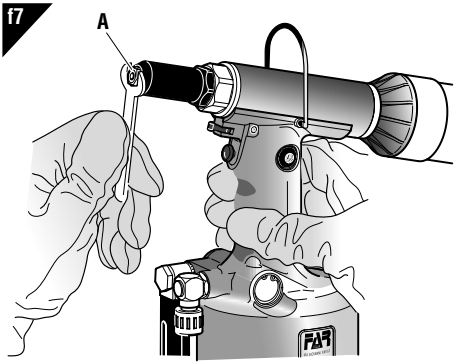

ENTSORGUNG DER NIETMASCHINE

Bei der Entsorgung der Nietmaschine sind die nationalen gesetzlichen Bestimmungen einzuhalten.

Nach dem Abtrennen der Maschine von der Druckluftanlage montieren Sie die verschiedenen Bestandteile ab und unterteilen Sie sie nach Materialen: Stahl, Aluminium, Kunststoff, usw.

Das Entsorgen und Verschrotten geschieht gemäss den örtlichen Vorschriften.

INSTRUCCIONES DE USO

INDICE

GARANTÍA 26
ADVERTENCIAS Y MEDIDAS DE SALVAGUARDIA 26
IDENTIFICACION DE LA REMACHADORA 27
PARTES PRINCIPALES.....27
DATOS TECNICOS.....27
USO DE LA REMACHADORA.....27
LLENADO DE ACEITE DEL CIRCUITO OLEODINAMICO.....28
MANTENIMIENTO Y VARIACION DE TAMAÑO 29
ELIMINACIÓN DE LA REMACHADORA 29

GARANTÍA

Las remachadoras **FAR** cuentan con garantía de **12 meses**. El período de garantía de la herramienta comienza en el momento de su comprobada recepción de parte del comprador. La garantía protege al usuario/comprador cuando la herramienta es adquirida a través de un revendedor autorizado y solo cuando es utilizada para los usos previstos según su diseño. La garantía no es válida si la herramienta no es utilizada o no es sometida a mantenimiento de conformidad con las especificaciones del manual de instrucciones y mantenimiento. En caso de verificarse defectos o averías, **FAR S.r.l.** se compromete únicamente a reparar y/o sustituir, a su propia exclusiva discreción, los componentes estimados como defectuosos.

ADVERTENCIAS Y MEDIDAS DE SALVAGUARDIA

¡¡¡ATENCION!!!
No cumplir o despreciar las advertencias de seguridad puede perjudicar su incolumidad o la incolumidad de otras gentes y también el funcionamiento del equipo.

- Leer atentamente las instrucciones antes del uso.
- Para las operaciones de mantenimiento y/o reparación, dirigirse a centros de postventa autorizados por **FAR s.r.l.** y utilizar exclusivamente **piezas de repuesto originales**. **FAR s.r.l.** declina cualquier responsabilidad por daños ocasionados por piezas defectuosas y si no se ha cumplido por inobservancia cuanto arriba (**Directiva CEE 85/374**).

La lista de los servicios postventa es disponible en nuestro sitio web http://www.far.bo.it (Organización)

- El equipo tiene que ser empleado sólo por personas especializadas.
- Antes de ponerse a utilizar el equipo se ha de ponerse gafas protectoras o visieras y guantes.
- Para efectuar las operaciones de manutención y/o el ajuste del equipo emplear los accesorios en dotación y/o los utensilios comerciales describidos en el capítulo Manutención.
- Al efectuar las operaciones de carga aceite se recomienda emplear sólo fluidos según las características indicadas en eso fascículo.
- En caso de pérdidas casuales de aceite que entren en contacto con la piel se aconseja limpiar la piel cuidadosamente con agua y jabón alcalino.
- Es posible transportar la herramienta a mano pero, después su utilización, se aconseja volver a colocarla en su embalaje.
- No hay requisitos especiales para el almacenaje.
- Para el correcto funcionamiento de la remachadora se aconseja su revisión semestral.
- Se ha de cortar siempre la alimentación de corriente antes de ponerse a hacer reparaciones o antes de limpiar la herramienta.
- Se aconseja, si posible, el empleo de un balancín de seguridad.
- En caso de exposición diaria en un lugar donde el nivel de Presión acústica emisión ponderada sea mayor que el límite de seguridad de 70 dB (A), utilizar medidas de protección del oído (auriculares o tapón supresor de ruidos, disminución del tiempo de exposición diaria, etc.).
- Mantener el banco y/o la zona de trabajo limpia, pues el desorden puede ocasionar daños a las personas.
- No se permiten a personas inexpertas tocar los equipos.
- Asegurarse que los tubos de alimentación del aire comprimido tengan la dimensión idónea según la utilización prevista.
- Jamás se arrastrará el equipo conectado a la alimentación tirando su tubo; mantener siempre el tubo lejos de fuentes de calor y de objetos contundentes.
- Mantener los equipos en buena condición y limpios. Jamás se quitarán las protecciones o el silenciador del equipo.
- Se han de remover siempre las llaves de servicio y de ajuste después las operaciones de reparación y/o de ajuste.
- Antes de desconectar el tubo del aire comprimido de la remachadora, asegurase que éste no esté bajo presión.
- Se han de cumplir detenidamente estas instrucciones.
- No utilice la remachadora en presencia de daños evidentes.

¡CUIDADO!
Antes de utilizar la remachadora, montar el fondillo de protección en el equipamiento base, como indicado en la figura de abajo. FAR declina toda responsabilidad por los eventuales daños de la remachadora, personas o cosas que pueden ser causados por la falta del fondillo.

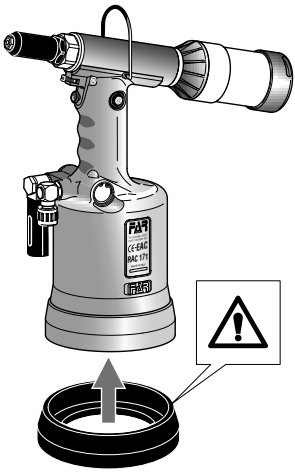

IDENTIFICACION DE LA REMACHADORA

La remachadora **RAC 171** es identificada por una marca con razón sociale y dirección del productor, designación de la remachadora, marca CE. Al contactar el servicio de posventa, mencionar siempre los datos de la remachadora.

PARTES PRINCIPALES

A) ..... Inyector
B) ..... Toma balanceador
C) ..... Tanque de clavos
D) ..... Palanca de apertura aspiración
E) ..... Pulsador de tracción
F) ..... Tapón tanque aceite
G) ..... Conexión aire comprimido
H) ..... Tubito externo porta inyector
I) ..... Fondillo de protección
L) ..... Deflector clavos

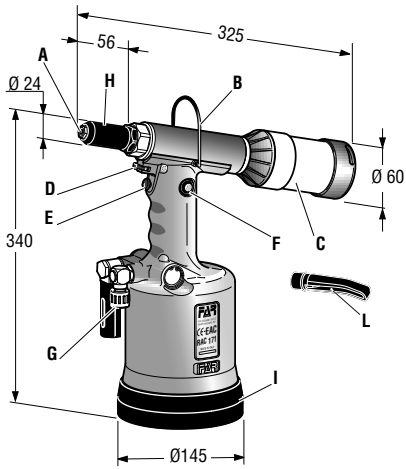

DATOS TÉCNICOS

- Presion de ejercicio ..... **6 BAR**
- Diámetro interior mínimo del tubo de alimentación aire comprimido ..... **ø min. = 8 mm**
- Consumo aire por ciclo ..... **10 Nl**
- Potencia maxima ..... **6 BAR - 17273 N**
- Carrera ..... **25,5 mm**
- Peso ..... **2,750 Kg**
- Temperatura de utilización ..... **-5°/+50°**
- Valor medio cuadrático de la aceleración total registrado en frecuencia (Ac) ejercitado sobre los miembros articulados superiores ..... **2,2 m/s²**
- Presión acústica emisión ponderata (A) ..... **67 dBA**
- Presión acústica istantánea emisión ponderata (C) ... **<130 dBC**
- Potencia acústica ponderado (A) ..... **80 dBA**

ALIMENTACIÓN DEL AIRE

El aire de alimentación debe estar libre de cuerpos extraños y de humedad para proteger la máquina de usura precoz de las partes en movimiento, se aconseja el uso de un grupo de lubricación para aire comprimido.

USO DE LA REMACHADORA (fig. **f1-f2-f3**)

¡CUIDADO!
Antes de utilizar la herramienta es absolutamente necesario montar el recolector de vástagos (**C**), o el deflector vástagos (**L**).

Para el montaje del deflector de clavos (**L**) apretar ligeramente, como se ve en la figura **f3**.
El clavo truncado luego del ajuste del remache es absorbido por la remachadora y expulsado por la parte posterior. La aspiración se activa mediante la rotación de la palanca (**D**). A través del sistema de aspiración del clavo, el remache queda posicionado sobre el inyector aunque la cabeza de la remachadora esté hacia abajo: esto aumenta notablemente la practicidad de la remachadora. **¡No sujetar el remache con los dedos!**
Si se utiliza el tanque de clavos (**C**) jamás se pondrá en función la remachadora con tanque lleno. En cambio, cortar la alimentación, destornillar el tanque de clavos (**C**) y efectuar el vaciado por medio de un apropiado contenedor. **JAMAS SE DEJARAN LOS REMACHES TRUNCADOS EN EL AMBIENTE!**
Volver a colocar el tanque de clavos (**C**) y efectuar un regular ciclo de trabajo.

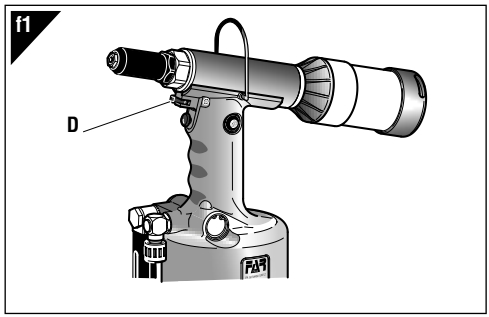

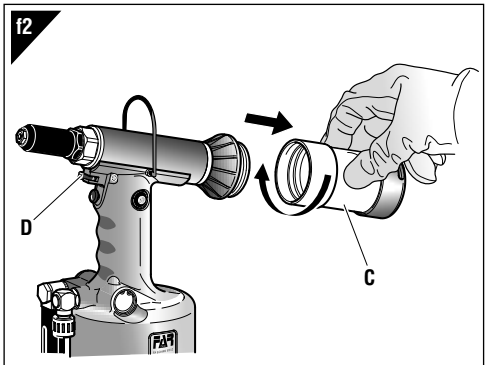

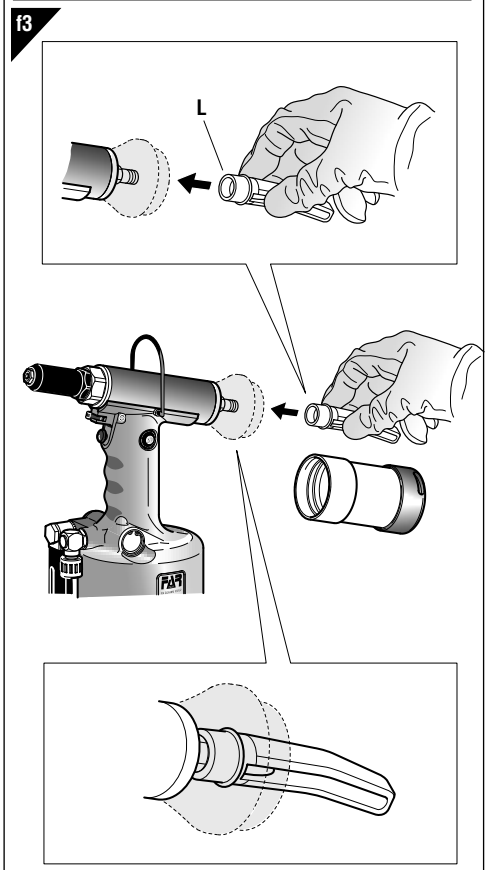

LLENADO DE ACEITE DEL CIRCUITO OLEODINAMICO (fig. **f8**)
Es necesario llenar el circuito oleodinámico de aceite luego de un prolongado periodo de trabajo (15000 ciclos), cuando se advierte una disminución de potencia de la remachadora. Proceder como sigue: **cortar la alimentación** y con la remachadora parada y en posición horizontal, quitar el tapón (**F**) y la boquilla (**A**) por medio de las llaves especiales previstas en el equipamiento de base. Al efectuar esa operación hay que cuidar de que no se hayan desbordamientos de aceite. Atornillar en el asiento del tapón (**F**) el contenedor de fuelle (**O**) lleno de aceite hidráulico de tipo comercial **HLP 32 cSt**. A continuación, con la remachadora horizontal, conectar la alimentación del aire y apretar el pulsador de tracción de manera que la remachadora cumpla una serie di ciclos y acabe la emisión de burbujas de aire en el contenedor (**O**). Una vez alcanzada esa condición, se acaba la restauración de nivel de aceite. A continuación, con la remachadora en posición horizontal, destornillar el contenedor de aceite (**O**) y cerrarlo.
No presionar el pulsador de tracción durante esta operación.
Luego cerrar con el tapón (**F**).
ATENCION: Se han de cumplir siempre las instrucciones arriba mencionadas y efectuar todas las operaciones de restauración de nivel de aceite por medio de guantes y gafas o viseras protectoras. Si se efectúa el vaciado completo del circuito hidráulico, hay que coger el aceite en un contenedor apropiado y contactar con una firma autorizada para la eliminación de desechos.

¡ATENCIÓN!
¡Antes de desconectar el tubo del aire comprimido de la remachadora, ¡asegurarse que éste no esté bajo presión!

IMPORTANTE: Asegurarse que el tapón de llenado aceite (**F**) sea enroscado con un par de acople correspondiente a: **min. 5 Nm ÷ Máx. 8 Nm**.

Nosotros aconsejamos el uso del aceite **HLP 32 cSt** o similares.

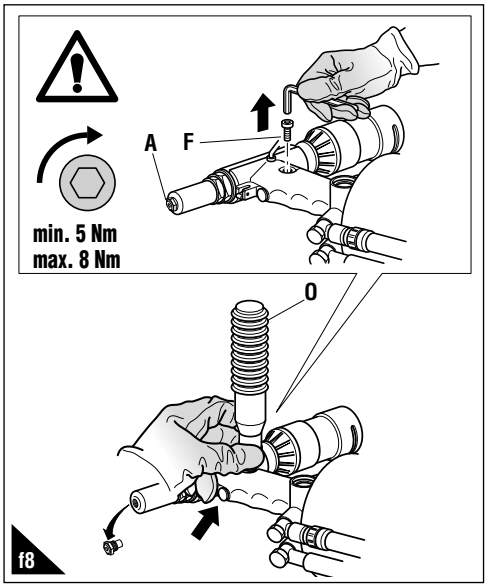

MANTENIMIENTO Y VARIACION DE TAMAÑO

(fig. **f4-f5-f6-f7**)

El uso prolongado de la remachadora puede dar lugar al deslizamiento de los bornes sobre el clavo, causado por depósitos de impurezas. Se deberá por lo tanto proceder a la limpieza de dichos bornes con bencina o derivados y a la sucesiva lubricación. Sin embargo, si los bornes están desgastados y su funcionamiento está comprometido, proceder a su reemplazo. Es necesario desmontar la cabeza porta inyector (**H**), empleando una llave de tipo estandard de mm. 27. Después de haber desmontado la cabeza porta inyector, con dos llaves de tipo estandard de mm 18 y mm 14 quitar el mandril (**M**) y extraer los bornes (**N**).

La dotación de la remachadora tiene, además de la serie de inyectores para remaches **FAR**, también una serie de accesorios para emplear remaches **FARBOLT**, respectivamente de Ø 4,8 y Ø 6,4. Antes de utilizar este tipo de remaches se deberá reemplazar los inyectores, los bornes y el cono. Para reemplazar el inyector (**A**), utilizar la llave apropiada equipada y atornillar sobre la llave misma el inyector quitado de la remachadora, para evitar su posible pérdida.

¡CUIDADO!
Al efectuar esas operaciones cortar la alimentacion de aire a la remachadora

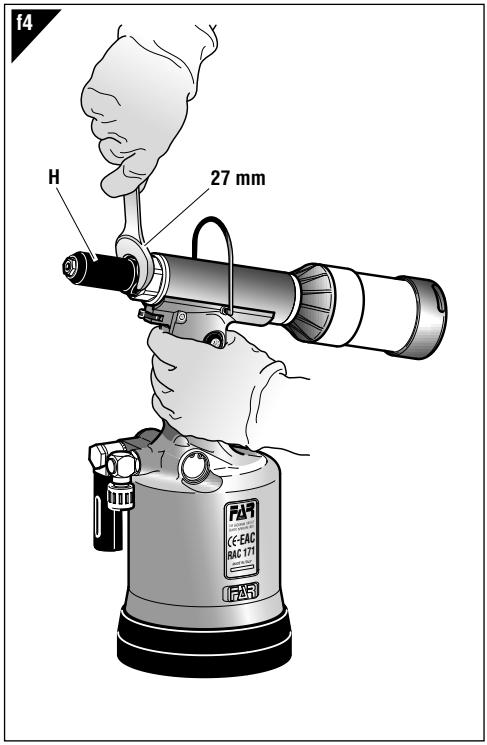

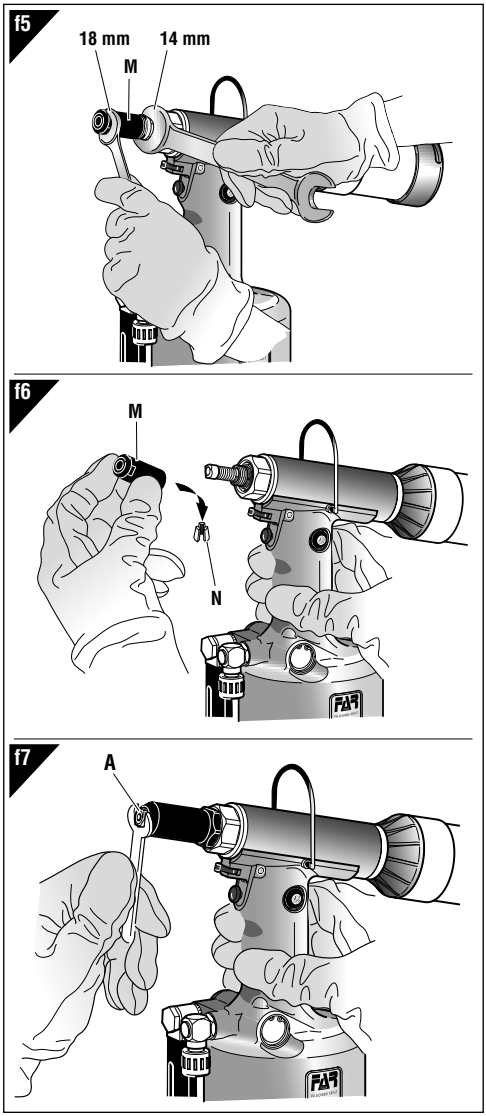

ELIMINACIÓN DE LA REMACHADORA

Para eliminar la remachadora seguir con atención cuanto establecido por las leyes nacionales.
Despues de haber desconectado la remachadora respecto del sistema neumatico, proceder con el desmontaje de todos los componentes dividendoles segun sus categorias: acero, aluminio, material plastico, ecc.
La eliminación de los componentes deberá efectuarse según lo dispuesto por las normas vigentes.

INSTRUKCJA OBSŁUGI

SPIS TREŚCI

GWARANCJA 30
BEZPIECZNA PRACA Z NARZĘDZIEM 30
IDENTYFIKACJA NARZĘDZIA 31
CZĘŚCI SKŁADOWE 31
DANE TECHNICZNE 31
EKSPLOATACJA NITOWNICY 31
UZUPEŁNIANIE POZIOMU OLEJU W OBWODZIE HYDRAULICZNYM 32
KONSERWACJA I ZMIANA ŚREDNICY DYSZY NITUJĄCEJ 33
UTYLIZACJA ZUŻYTEGO NARZĘDZIA 33

GWARANCJA

Nitownice **FAR** są objęte **12-miesięczną** gwarancją.
Okres gwarancyjny rozpoczyna się w chwili poświadczonego odbioru narzędzia przez klienta. Użytkownikowi / kupującemu przysługuje gwarancja, jeśli narzędzie zostało zakupione u autoryzowanego sprzedawcy i tylko w przypadu jego użytkowania zgodnie z przeznaczeniem.
Gwarancja nie obowiązuje, jeśli narzędzie nie jest używanie lub jeśli nie jest poddawane pracom konserwacyjnym opisanym w instrukcji obsługi i konserwacji. W przypadku wad lub usterek, firma **FAR S.r.l.** zobowiązuje się wyłącznie do naprawy i/lub wymiany, według własnego uznania, komponentów uznanych za wadliwe.

BEZPIECZNA PRACA Z NARZĘDZIEM

OSTROŻNIE!!!
Nie przestrzeganie podanych zaleceń bezpiecznej pracy, może skutkować wypadkiem.

- Przed rozpoczęciem pracy należy zapoznań się z niniejszą instrukcją.
- W przypadku konieczności serwisowania narzędzia, należy skontaktować się z autoryzowanym przedstawicielem firmy **FAR**; używać **tylko oryginalnych części zamiennych**, firma **FAR** nie ponosi żadnej odpowiedzialności za wypadki powstałe na skutek niewłaściwego użycia narzędzia (**Dyrektywa UE 85/374**).

Lista punktów serwisowych jest dostępna na naszej stronie internetowej http://www.far.bo.it (Organizacja)

- Narzędzie może być stosowane tylko przez odpowiednio przeszkolone osoby.
- W czasie pracy zaleca się stosowanie okularów ochronnych oraz rękawic.
- W trakcie czynności serwisowych należy stosować klucze z wyposażenia narzędzia, lub inne akcesoria o których mowa w rozdziale "Konserwacja" w niniejszej instrukcji.
- Przy wymianie oleju należy stosować olej o parametrach podanych w instrukcji.
- W razie kontaktu skóry z olejem należy umyć ręce mydłem alkalicznym.
- Narzędzie może być przenoszone ręcznie, po skończonej pracy zaleca się jego przechowywanie w oryginalnym opakowaniu.
- W celu przedłużenia żywotności narzędzia zaleca się jego kwartalną konserwację i przegląd.
- Brak specjalnych wymagań dotyczących przechowywania lub magazynowania.
- Wszelkie czynności serwisowe lub czyszczenia, należy wykonywać przy wyłączonym narzędziu.
- Tam gdzie to możliwe zaleca się podwieszenie narzędzia na balanserze.
- W przypadku codziennej ekspozycji personelu w otoczeniu, w którym poziom ciśnienia akustycznego emisji skorygowanego charakterystyką A przekracza wartość bezpieczeństwa 70 dB (A), należy korzystać z indywidualnych środków ochrony słuchu (nauszniki lub zatyczki przeciwhałasowe, redukcja dziennego czasu ekspozycji, itd.)
- Miejsce pracy należy utrzymywać w czystości i porządku co zmniejsza ryzyko wypadku.
- Narzędzia mogą używać tylko osoby do tego uprawnione
- upewnić się że przewody zasilające powietrza są odpowiednia dla narzędzia.
- Narzędzie należy utrzymywać w czystości, nie wolno zdejmować osłony tłumika.
- Nie szarpać narzędzia za przewód zasilania powietrzem, przewód z powietrzem powinien być oddalony od źródeł ciepła.
- Po skończonej naprawie, upewnić się iż wewnątrz narzędzia nie zostały klucze serwisowe.
- Przed odłączenie rury z powietrzem od narzędzia, upewnić się że narzędzie nie jest pod ciśnieniem.
- Stosować się skrupulatnie do powyższych zaleceń.
- Nie używać nitownicy w przypadku widocznych uszkodzeń.

OSTROŻNIE!
Przed rozpoczęciem pracy należy nałożyć gumową osłonę na denko nitownicy, jak na rys. poniżej. Firma **FAR** nie ponosi żadnej odpowiedzialności za uszkodzenie narzędzia używanego bez osłony.

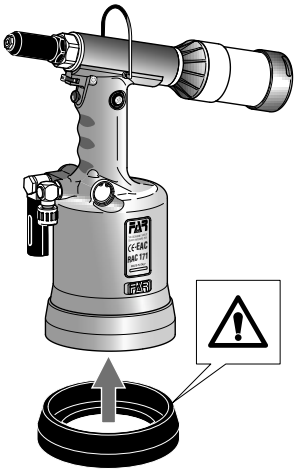

IDENTYFIKACJA NARZĘDZIA

Nitownica typ **RAC 171** jest identyfikowana poprzez oznaczenie obejmujące nazwę i adres producenta, określenie maszyny, znakowanie CE.
Korzystając z pomocy technicznej należy zawsze podać dane znajdujące się na nitownicy.

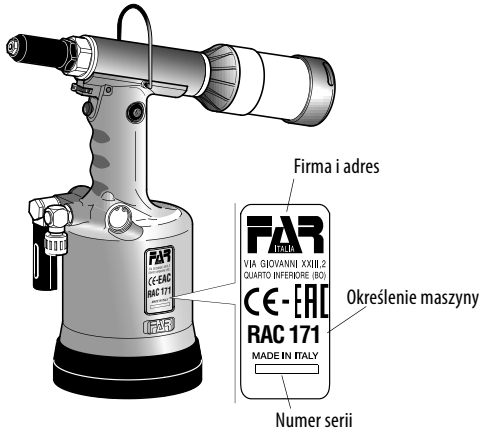

CZĘŚCI SKŁADOWE

A) ..... Dysza
B) ..... Zaczep do balansera
C) ..... Pojemnik na zerwane gwoździe
D) ..... Dźwignia regulacji przepływu powietrza
E) ..... Przycisk zaciągania nitu
F) ..... Korek zbiornika oleju
G) ..... Króciec podłączenia sprężonego powietrza
H) ..... Tuleja do dyszy
I) ..... Gumowa osłona podstawy
L) ..... Deflektor gwozdzia

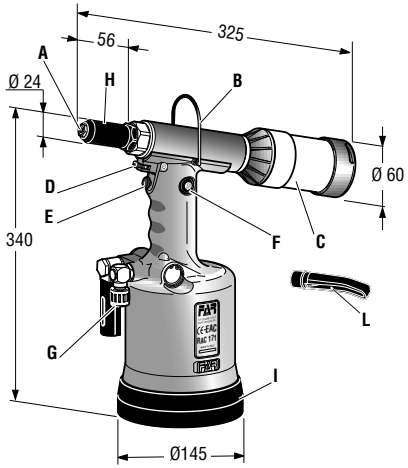

DANE TECHNICZNE

- Ciśnienie robocze ..... **6 BAR**
- Minimalna średnica wewn. przewodu zasilania powietrzem ..... **8 mm**
- Średnie zużycie powietrza w cyklu pracy ..... **10 Nl**
- Siła maksymalna ..... **6 BAR - 17273 N**
- Skok ..... **25,5 mm**
- Waga ..... **2,750 Kg**
- Temperatura robocza ..... **- 5 st. C/ + 50 St. C**
- Przyspieszenie ręka/ramię ..... **2,2 m/s²**
- Ciśnienie akustyczne emisji skorygowane charakterystyką A **67 dBA**
- Chwilowe ciśnienie akustyczne skorygowane charakterystyką C ..... **<130 dBC**
- Ciśnienie akustyczne skorygowane A ..... **80 dBA**

ZASILANIE POWIETRZEM

Powietrze zasilające powinno być wolne od zanieczyszczeń, szczególnie ciał stałych oraz wilgoci; zaleca się również montaż naolejacza sprężonego powietrza.

EKSPLOATACJA NITOWNICY (rys **f1-f2-f3**)

UWAGA!
Przed użyciem narzędzia należy obowiązkowo zamontować pojemnik na gwoździe (**C**) lub osłonę zatrzymującą gwóźdź (**L**).

Gwóźdź nita, po zerwaniu zostaje zassany do zbiornika w tylnej części nitownicy. Funkcję zasysania gwoździa włączamy za pomocą małej dźwigni pod rurą dyszy **(D)**. Dzięki temu po włożeniu nita do nitownicy i jej przechyleniu ku dołowi, gwóźdź nie wypadnie.

Nie przytrzymywać nita palcami!

Jeżeli pracujemy z pojemnikiem na zerwane gwoździe, w przypadku gdy zbiornik jest pełen, przed rozpoczęciem pracy należy go opróżnić.
Jeżeli pracujemy z pojemnikiem na zerwane gwoździe **(C)**, nie wolno rozpoczynać pracy jeżeli pojemnik jest pełen.

Nie rozrzucać zerwanych gwoździ w miejscu pracy!

Po opróżnieniu (C) pojemnika nakładamy go ponownie.

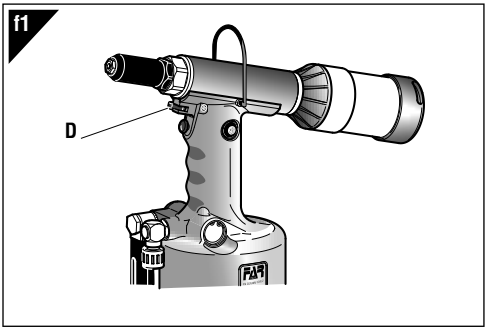

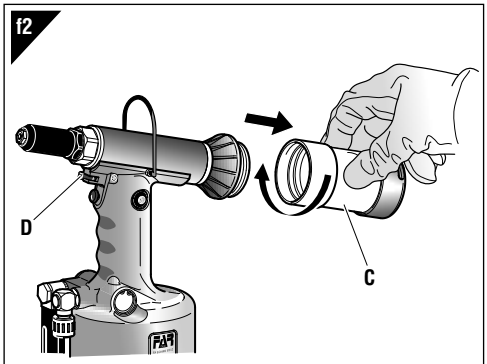

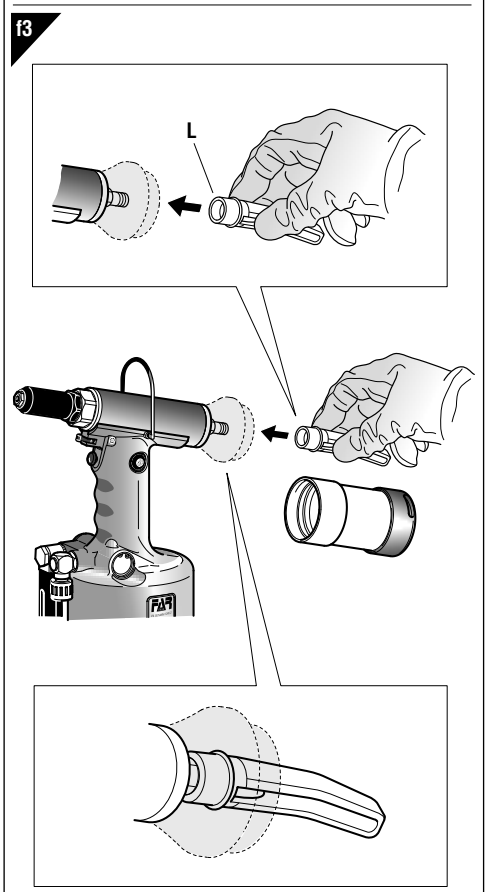

UZUPEŁNIANIE POZIOMU OLEJU W OBWODZIE HYDRAULICZNYM (rys **f8**)

Po dłuższym okresie pracy (15000 cykli), gdy pojawia sie spadek ciśnienia w nitownicy, należy wymienić olej.

Stosować się do następującej procedury: ustawić nitownicę w trybie spoczynkowym, **z odłączonym zasilaniem**, w położeniu poziomym; zdemontować korek (**F**) oraz dyszę (**A**), posługując się odpowiednim, dołączonym zestawem kluczy. Podczas wykonywania tej czynności zachować ostrożność, aby nie spowodować wypływu oleju.

Następnie wkręcamy w gwint korka pompkę z olejem **(HLP 32 cSt)** jaka jest na wyposażeniu nitownicy, następnie trzymając nitownicę poziomo, włączamy dopływ powietrza, i przyciskiem włączamy i wyłączamy nitownicę aż do momentu gdy w pompce z olejem **(O)** nie będą pojawiały się bąble powietrza. Następnie odkręcamy pompkę i wkręcamy korek wlewu oleju **(F)**.

W czasie uzupełniania oleju nie wolno naciskać przycisku zrywania nita.

OSTROŻNIE: Niezwykle ważne jest rygorystyczne stosowanie się do powyższych instrukcji. Czynności nalewania oleju wykonywać po założeniu rękawic oraz okularów lub przyłbic ochronnych. Olej, który przelał się podczas wykonywania operacji, należy zebrać w odpowiedni pojemnik i przekazać do autoryzowanego ośrodka usuwania odpadów.

OSTROŻNIE! Przed odłączeniem przewodu powietrza od nitownicy, upewnić się że nie jest on pod ciśnieniem!

UWAGA! Upewnić się że korek wlewu oleju (**F**) został dokręcony z siłą równą **min. 5 NM- Maks. 8 Nm**.

Zaleca się użycie oleju **HLP 32 cSt** lub podobnych.

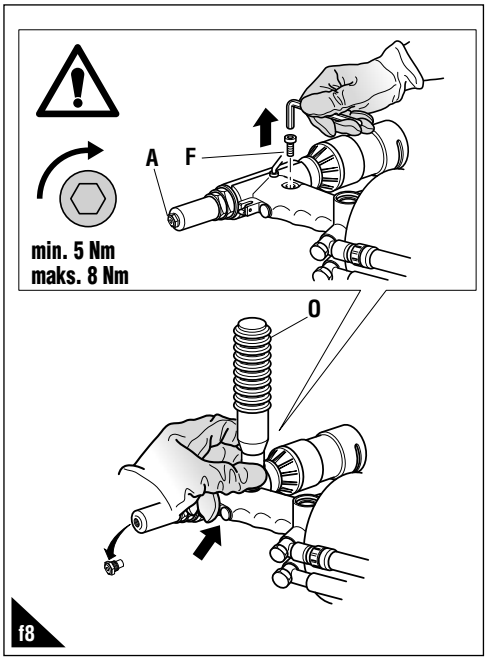

KONSERWACJA I ZMIANA ŚREDNICY DYSZY NITUJĄCEJ (rys **f4-f5- f6-f7**)

Po długim i intensywnym użytkowaniu, może pojawić się efekt „ślizgania" szczęk, spowodowane to jest osadzeniem się metalowych zanieczyszczeń. W takim przypadku należy wyjąć i oczyścić szczęki, a w razie ich mocnego zużycia, należy wymienić je na nowe.

Należy zdemontować rurę **(H)** używając klucza 27 mm. Następnie używając kluczy 18 i 14 mm należy wykręcić trzpień **(M)** z którego wyjmujemy szczęki **(N)**.

Nitownica posiada na wyposażeniu dodatkowym zestaw pozwalający na pracę z nitami typu **FARBOLT**, o śr. Ø 4,8 i Ø 6,4. W takim przypadku należy wymienić w nitownicy odpowiedni osłonę szczęk, dyszę i same szczęki.

Jeżeli zachodzi konieczność wymiany dyszy **(A)** na inną, wykręcamy dyszę kluczem jak na rys.

OSTROŻNIE!
Powyższe czynności wykonujemy przy nitownicy odłączonej od zasilania.

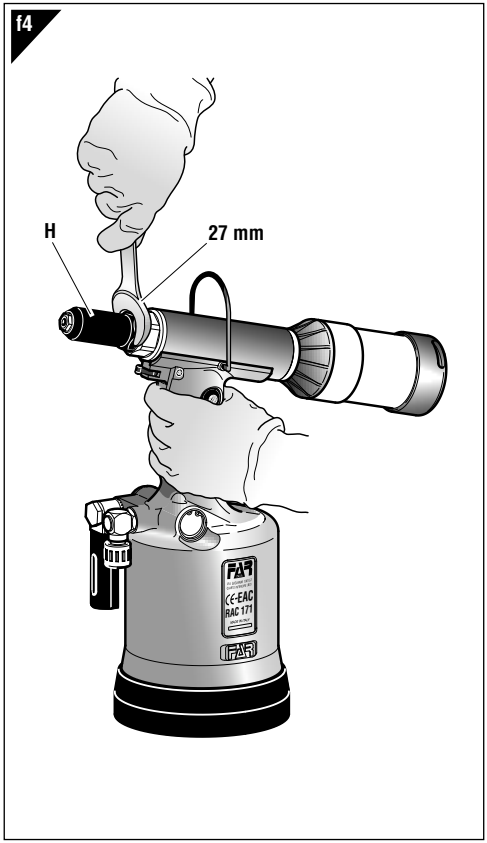

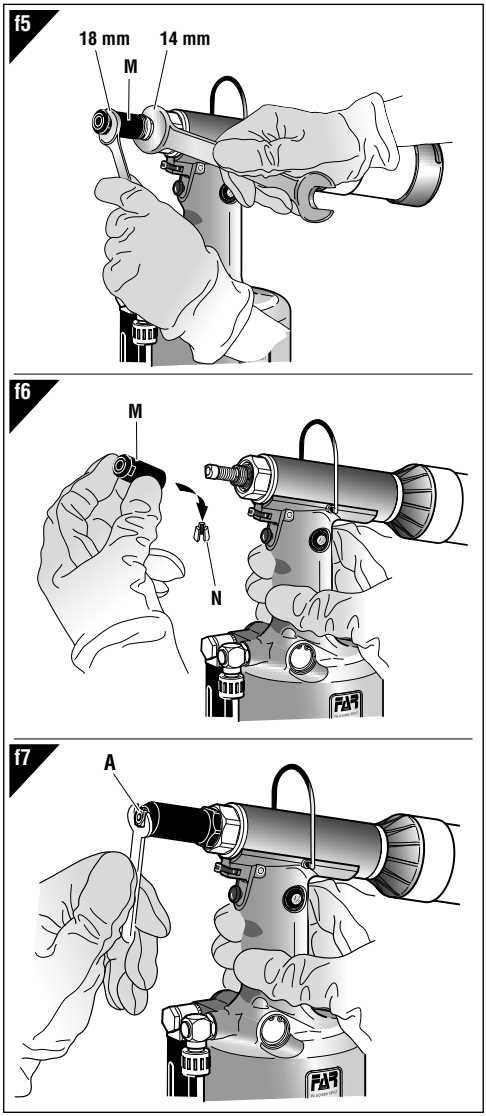

UTYLIZACJA ZUŻYTEGO NARZĘDZIA

W przypadku zużytego narzędzia, jego utylizacje przeprowadzamy zgodnie z przepisami danego kraju.
Po odłączeniu urządzenia od instalacji pneumatycznej, należy przystąpić do demontażu poszczególnych komponentów, segregując je w zależności od ich typologii: stal, aluminium, materiał plastikowy, itd.

ИНСТРУКЦИИ ПОА ИСПОЛЬЗОВАНИЮ

СОДЕРЖАНИЕ

ГАРАНТИЙНЫЕ ОБЯЗАТЕЛЬСТВА 34
ПРЕДУПРЕЖДЕНИЯ И МЕРЫ БЕЗОПАСНОСТИ 34
ИДЕНТИФИКАЦИЯ УСТАНОВОЧНОГО ИНСТРУМЕНТА 35
ГЛАВНЫЕ ЧАСТИ 35
ТЕХНИЧЕСКИЕ ДАННЫЕ 35
ИСПОЛЬЗОВАНИЕ ИНСТРУМЕНТА 36
ДОЛИВ МАСЛА В ГИДРАВЛИЧЕСКУЮ СИСТЕМУ 36
ТЕХОБСЛУЖИВАНИЕ И СМЕНА ФОРМАТА 37
ПЕРЕРАБОТКА И УТИЛИЗАЦИЯ ЗАКЛЕПОЧНИКА 37

ГАРАНТИЙНЫЕ ОБЯЗАТЕЛЬСТВА

Заклёпочные инструменты производства фирмы **Far** имеют гарантию на срок **12 месяцев**.
Период гарантийного обслуживания начинается с момента документально подтвержднного факта получения прибора покупателем. Гарантийное обязательство распространяется на прибор, принадлежащий пользователю/покупателю при условии, что прибор был приобретен у официального дистрибьютора и только для предусмотренного в руководстве по эксплуатации и техническому обслуживанию использования. Гарантийное обязательство считается расторгнутым, если прибор не используется и не подвергается техническому обслуживанию в строгом соответствии с инструкциями в руководстве по эксплуатации и техническому обслуживанию. При наличии брака или повреждений Компания **Far S.r.l.** берет на себя только обязательство починить и/или заменить те детали, которые, по собственному усмотрению, будет считать бракованными.

ПРИМЕЧАНИЯ И МЕРЫ ПРЕДОСТОРОЖНОСТИ

ВНИМАНИЕ!!! Невыполнение или небрежность в исполнении последующих мер предосторожности может привести к неприятным последствиям для вашей и чужой невредимости, и для хорошего функционирования инструмента.

- Внимательно ознакомтесь с инструкциями перед использованием.
- Для ухода или/и починки доверьтесь уполномоченным офисным центрам **FAR s.r.l.** и используйте **только подлинные запчасти**. **FAR s.r.l**. не берет на себя ответственность в случае повреждений нанесенных при использовании дефектных запчастей, обнаруженных из-за неисполнения вышеуказанного (**Директива ЕЭС 85/374**).

  Список сервисных центров приведен на нашем веб-сайте http://www.far.bo.it (ОРГАНИЗАЦИЯ)

- Советуем доверять использование инструмента специально подготовленному персоналу.
- Используйте предохранительные очки или маски и перчатки во время работы с инструментом.
- Для ухода и/или регуляции инструмента используйте принадлежности из оснащения и/или коммерческие приспособления указанные в разделе об Уходе за инструментом.
- Для доливки масла используйте только жидкости с характеристиками указанными в данной брошюре.
- В случае непредвиденных утечек масла и его контакта с кожей, аккуратно смойте его при помощи воды и щелочного мыла.
- Данный инструмент можно переносить вручную, после его использования мы советуем класть его в упаковку.
- Нет особых требований к хранению и складированию.
- Для правильного функционирования инструмента необходима тщательная проверка каждое полугодие.
- Проверьте, что инструмент не подключен к питанию, прежде чем начинать его чистку или починку.
- Советуем, при возможности, пользоваться балансиром.
- В случае ежедневной работы операторов в помещении, в котором эквивалентный уровень испускаемого звукового давления A превышает предельное значение безопасности 70 дБ (A), необходимо пользоваться индивидуальными средствами защиты органов слуха (наушники или бируши; снизить время нахождения в шумном помещениии т.п.).
- Необходимо поддерживать порядок и чистоту на рабочих местах, беспорядок может привести к ущербу для здоровья оператора.
- Не допускайте контакт посторонних с инструментом.
- Удостоверьтесь, что трубы подачи сжатого воздуха соответствуют нужным размерам.
- Не тяните за трубу подключенный к питанию инструмент, храните его подальше от режущих и излучающих тепло объектов.
- Необходимо содержать инструментарий чистым и в хорошем состоянии пользования, не снимайте средства защиты и звукопоглощающее приспособление.
- После ремонта или регистрации, удостоверьтесь, что вы удалили служебные или регистрационные ключи.
- Прежде чем отсоединить трубу сжатого воздуха, удостоверьтесь, что он не под давлением.
- Тщательно придерживайтесь этим правилам.
- Не используйте заклепочный инструмент при наличии явных повреждений.
- После приемочных испытаний готовая продукция упаковывается в картонные коробки, деревянные ящики или другую упаковку. Приборы транспортируются в заводской транспортной таре. Приборы транспортируют всеми видами транспорта при условии защиты от прямого воздействия атмосферных осадков и резких ударов в соответствии с Правилами перевозки грузов, действующими на данном виде транспорта.Приборы в упаковке предприятия-изготовителя допускается транспортировать крытым автомобильным и железнодорожным транспортом, а также самолетами в герметизированных отсеках при температуре окружающего воздуха от минус 60 до плюс 60 °C, при относительной влажности не более 80 %. Приборы должны храниться в помещении при температуре воздуха от минус 50 до плюс 50˚C, относительной влажности не более 80 %, при отсутствии в воздухе паров кислоты и щелочей. Не допускается хранение приборов на открытых площадках и вблизи мест хранения химикатов и активных газов, вызывающих коррозию металла. Приборы консервации не подвергаются.
- Назначенный срок службы инструмента 15 лет. Назначенный срок хранения инструмента 12 месяцев. По истечении назначенных показателей заказчик может обратиться к Производителю для оценки состояния оборудования. Производитель, оценив состояние оборудования, примет решение о возможности продления срока эксплуатации/хранения оборудования.

ВНИМАНИЕ! Прежде чем использовать установочный инструмент, установите защитную донную часть (уже в принадлежностях), как на рисунке ниже. **FAR** не берет на себя ответственность за ущерб нанесенный машине или оператору, при работе в отсутствии донной части.

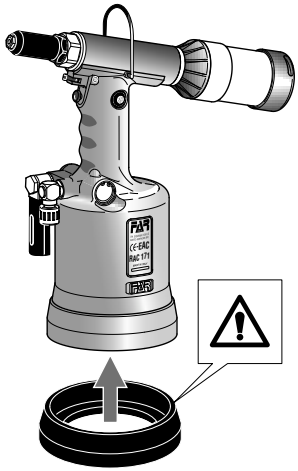

ИДЕНТИФИКАЦИЯ УСТАНОВОЧНОГО ИНСТРУМЕНТА

Установочный инструмент для заклепок **RAC 171** идентифицируется при помощи маркировки, в которой указывается наименование предприятия и адрес изготовителя, предназначение аппарата, маркировка CE. При обращении за технической поддержкой всегда указывайте идентификационные данные аппарата.

ГЛАВНЫЕ ЧАСТИ

A) ..... Насадка
B) ..... Крепление балансира
C) ..... Емкость для гвоздей
D) ..... Рычажок закрытия вытяжки
E) ..... Кнопка тяги
F) ..... Крышка емкости для масла
G) ..... Подключение сжатого воздуха
H) ..... Втулка для насадок
I) ..... Защитная донная часть
L) ..... Отклонитель

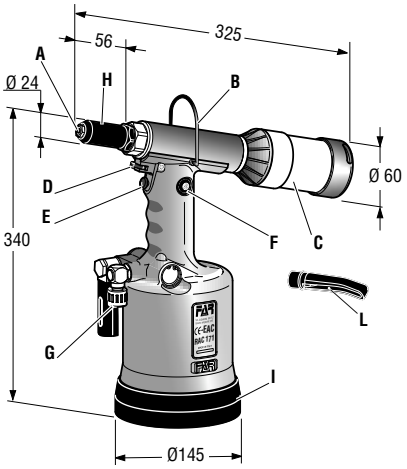

ТЕХНИЧЕСКИЕ ДАННЫЕ

- Рабочее давление ..... **6 БАР**
- Минимальный внутренний диаметр трубы сжатого воздуха ..... **ø min. = 8 mm**
- Расход воздуха на цикл ..... **10 нл**
- Максимальная Мощность ..... **6 БАР -17273 кН**
- Длина хода ..... **25,5 mm**
- Вес ..... **2,750 кг**
- Температура использования ..... **-5°/+50°**
- Среднее квадратное значение уравновешанное на общей частоте ускорения (Ac) которой подвержены верхние конечности ..... **2,2 m/s²**
- Эквивалентный уровень испускаемого звукового давления (A) ..... **67 дБА**
- Эквивалентный уровень мгновенного значение звукового давления (C) ..... **<130 дБА**
- Умеренный уровень шума (A) ..... **80 дБА**

ВОЗДУШНОЕ ПИТАНИЕ

Воздух питания должен быть очищен от инородных материалов и от влажности, с целью предотвратить преждевременный износ двигающихся частей; поэтому мы советуем пользоваться группой лубрикаторов для сжатого воздуха.

ПЕРЕЧЕНЬ КРИТИЧЕСКИХ ОТКАЗОВ:

- повреждение рукоятки инструмента
- сильная вибрация инструмента

ПЕРЕЧЕНЬ ПРЕДЕЛЬНЫХ СОСТОЯНИЙ:

- поврежден корпус инструмента

ИСПОЛЬЗОВАНИЕ ИНСТРУМЕНТА (рис. **f2-f3**)

ВНИМАНИЕ!!!
Перед началом использования инструмента необходимо обязательно установить приёмник хвостовиков заклёпок (**C**) или отбойник (**L**).

Для сборки дефлектора **(L)** окажите несильное давление, как на рисунке **f3**. Отсеченный гвоздь после зажима заклепки, всасывается инструментом и выпускается из задней его части. Всасывание происходит за счет вращения рычажка **(D)**. Благодаря системе всасывания гвоздя, заклепка остается на насадке даже наклонив вниз головку инструмента, увеличивая значительным образом его практичность. **Не обязательно держать заклепку пальцами!** Если пользуясь емкостью для гвоздей **(C)**, она заполнена, не включайте инструмент, отключите его от питания, извлекитеемкость и опустошите ее **(C)** в специально подготовленную тару. **НЕ ЗАГРЯЗНЯЙТЕ СРЕДУ ОТСЕЧЕННЫМИ ГВОЗДЯМИ!** Вставьте вновь емкость для гвоздей **(C)** и можете обратно приступить к работе.

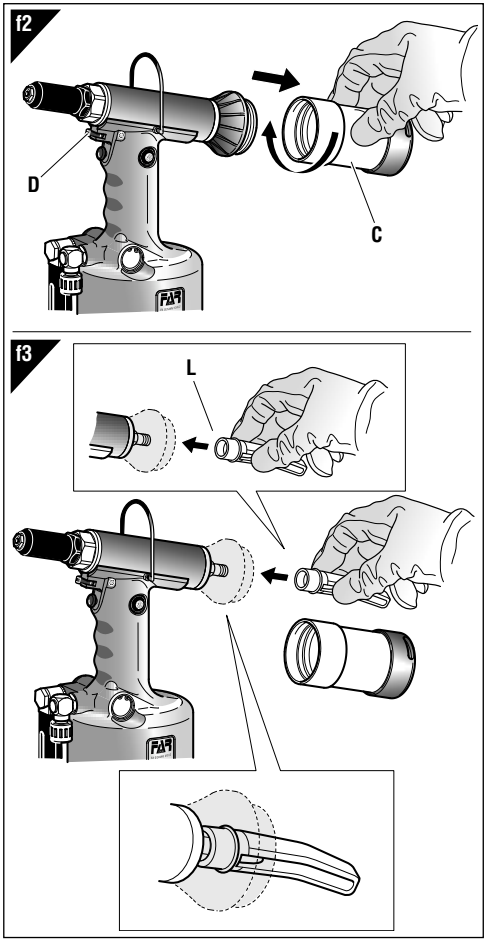

ДОЛИВ МАСЛА В ГИДРАВЛИЧЕСКУЮ СИСТЕМУ (рис.**f8**)

Доливка масла для олеодинамической среды становится необходимой после долгого периода работы (15000 циклов), когда начнете чувствовать уменьшение хода инструмента.

Действуйте, как описано далее: после прекращения работы, **отсоединения заклёпочника от источника** питания и установки его в горизонтальное положение открутите пробку (**F**) и насадку (**A**), используя входящие в комплект ключи. При выполнении операции не допускайте вытекания масла.

Во время данного шага уделяйте особое внимание, что бы предотвратить утечку масла. Вкрутите на место крышки **(F)** емкость гармошкой **(O)**, заполненную прежде гидравлическим маслом **HLP 32 cSt**. Держа инструмент в горизонтальном положении, активируйте воздушное питание, нажмите на кнопку тяги, позволяя таким образом инструменту завершить ряд оборотов, продолжайте это до тех пор пока не прекратится выделение воздушных пузырей внутри емкости, это будет означать, что доливка масла завершена. С инструментом в горизонтальном положении открутите емкость гармошкой **(O)** и вновь закройте отверстие.

Не нажимайте на кнопку тяги во время этого шага.

Закрутите крышку **(F)**.

ОСТОРОЖНО: соблюдайте вышеприведенные указания и проводите долив масла, используя защитные перчатки и очки или маску. В случае полного опустошения гидравлической среды, соберите все остатки масла в специально подготовленный сосуд и отдайте его уполномоченным структурам по переработке отходов.

ВНИМАНИЕ!
Перед тем, как отсоединять шланг подачи сжатого воздуха от заклёпывающего аппарата убедиться в том, что он не под давлением! Убедиться в том, что пробка масляного бака (**F**) завинчивается с усилием затяжки от мин. **5 Нм до макс. 8 Нм**.
Рекомендуется использовать масло **HLP 32 cSt** или подобное.

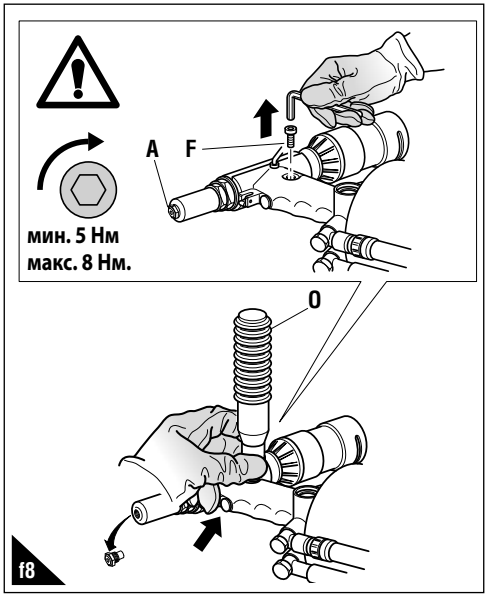

ТЕХОБСЛУЖИВАНИЕ И СМЕНА ФОРМАТА (рис. **f4-f5-f6-f7**)

Длительное использование инструмента может привести к соскальзыванию зажимов для гвоздей из-за накопления засоряющих частиц. В таком случае будет необходимым прочистить и смазать зажимы, или в случае их износа сменить.

Демонтируйте втулку для насадок **(H)**, пользуясь обычным ключом на 27мм. Затем используя два ключа 18 и 14мм демонтируйте так же конус **(M)**, который содержит зажимы **(N)**. В комплект с инструментом входит, помимо насадок для заклепок от **FAR**, ряд принадлежностей для применения заклепок **FARBOLT**, Ø 4,8 – Ø 6,4; для их использования необходимо сменятьнасадки, зажимы и конуса, содержащего зажимы. Для смены насадки **(A)** пользуйтесь специальным ключом, содержимым в комплекте с инструментом, накрутите на нее демонтированую насадку, чтобы она не потерялась.

ВНИМАНИЕ! Выполняйте данные действия с отключенным от питания инструментом.

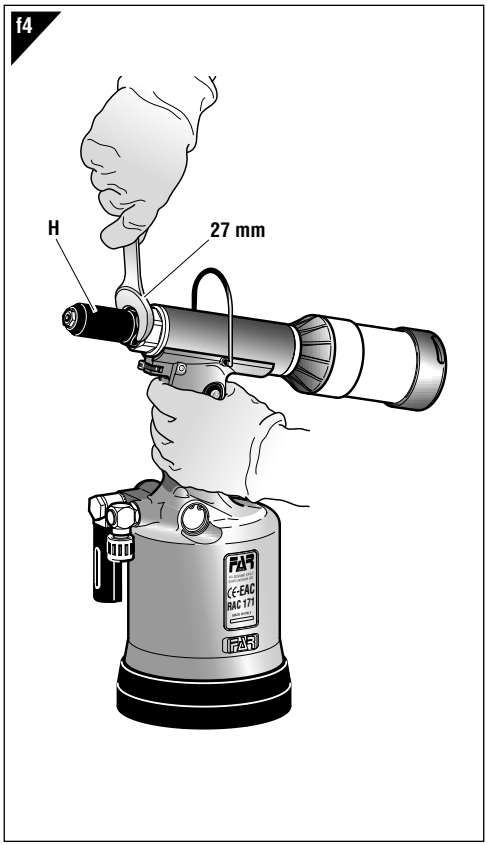

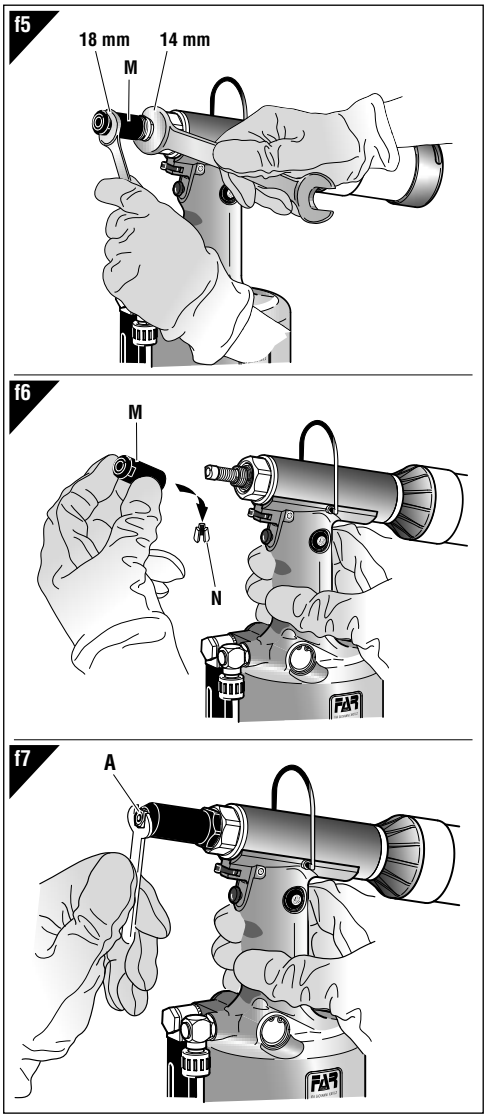

ПЕРЕРАБОТКА И УТИЛИЗАЦИЯ ЗАКЛЕПОЧНИКА

Для разборки оборудования соблюдайте предписания национального законодательства.

После отсоединения машины от источников энергии, приступайте к демонтажу различных компонентов, разделив их в зависимости от материала: сталь, алюминий, пластик и т. д. Затем переходите к утилизации отходов в соответствии с действующим законодательством.

INSTRUÇÕES DE USO

ÍNDICE

GARANTIA 38
ADVERTÊNCIAS E MEDIDAS DE SEGURANÇA 38
IDENTIFICAÇÃO DA MÁQUINA DE REBITAR.....39
PARTES PRINCIPAIS 39
DADOS TÉCNICOS 39
USO DA MÁQUINA DE REBITAR 39
REABASTECIMENTO DE ÓLEO NO CIRCUITO HIDRÁULICO.....40
MANUTENÇÃO E TROCA DE FORMATO 41
ELIMINAÇÃO DA MÁQUINA DE REBITAR..... 41

GARANTIA

As máquinas de rebitar **FAR** são cobertas por uma garantia de **12 meses**. O período de garantia do aparelho inicia a partir do momento da sua receção comprovada por parte do cliente. A garantia cobre o utilizador/cliente quando o aparelho é adquirido por meio de um revendedor autorizado e apenas quando é usado para os usos para os quais foi concebido. A garantia não é válida se o aparelho não for usado e se não for submetido a manutenção como especificado no manual de instruções e manutenção. Em caso de defeitos ou avarias a FAR S.r.l. compromete-se apenas a reparar e/ou substituir, conforme o seu julgamento, os componentes considerados defeituosos.

ADVERTÊNCIAS E MEDIDAS DE SEGURANÇA

ATENÇÃO!!!
A inobservância ou negligência das seguintes advertências de segurança pode ter consequências na segurança dos operadores e no bom funcionamento da ferramenta.

- Ler atentamente as instruções antes do uso.
- Para as operações de manutenção e/ou reparação dirigir-se a centros de assistência autorizados pela FAR s.r.l. e usar exclusivamente as peças sobressalentes originais. A FAR s.r.l. não se responsabiliza por danos ou peças defeituosas ocorridas por incumprimento do texto acima indicado (Diretiva CEE 85/374).

A lista dos centros de assistência está disponível no nosso website: http://www.far.bo.it (Organização)

- Recomenda-se o uso da ferramenta por parte de pessoal especializado.
- Durante o uso da ferramenta usar óculos ou viseiras de proteção e luvas.
- Para realizar as operações de manutenção e/ou regulação da ferramenta usar os acessórios fornecidos e/ou os equipamentos comerciais indicados no capítulo Manutenção.
- Para as operações de carregamento de óleo usar apenas fluídos com características indicadas no presente fascículo.
- Em caso de vazamentos acidentais de óleo que entrem em contacto com a pele, lavar atentamente com água e sabão alcalino.
- A ferramenta pode ser transportada à mão e, depois do uso, recomenda-se recolocá-la na sua embalagem.
- Não há requisitos especiais para armazenamento.
- Para o correto funcionamento da máquina de rebitar, recomenda-se uma revisão semestral.
- As intervenções de reparação e limpeza da ferramenta devem ser realizadas com a máquina não alimentada.
- Recomenda-se, sempre que possível, o uso de um balanceador de segurança.
- Em caso de exposição diária pessoal em ambiente cujo nível de pressão acústica da emissão ponderada A seja superior ao limite de segurança de 70 dB (A), usar adequados equipamentos de proteção individual do ouvido (tampões, diminuição do tempo de exposição diária, etc.).
- Manter a bancada e/ou a área de trabalho limpa e ordenada, a desordem por causar danos à pessoa.
- Não deixar que pessoas estranhas às operações toquem nas ferramentas.
- Certificar-se de que os tubos de alimentação do ar comprimido estejam corretamente dimensionados para o uso previsto.
- Não arrastar a ferramenta conectada à alimentação puxando-a pelo tubo; mantê-lo afastado de fontes de calor e objetos afiados.
- Manter as ferramentas em bom estado de uso e limpas, nunca remover as proteções e o silenciador da ferramenta.
- Após realizar as operações de reparação e/ou regulação, certificar-se de ter removido as chaves de serviço ou regulação.
- Antes de desconectar o tubo do ar comprimido da máquina de rebitar, certificar-se de que a máquina não esteja sob pressão.
- Respeitar rigorosamente estas instruções.
- Não use a ferramenta de rebitagem em caso de danos visíveis.

ATENÇÃO!!!
Antes de usar a máquina de rebitar, montar o fundo de proteção fornecido, como evidenciado na figura abaixo. **FAR** não se responsabiliza por eventuais danos à máquina de rebitar, pessoas ou bens causados pela ausência do fundo.

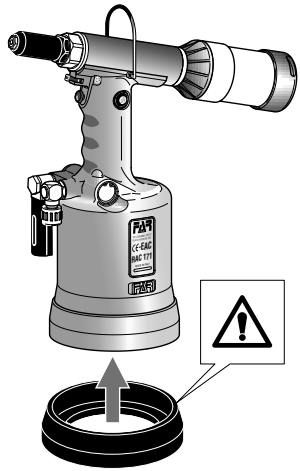

IDENTIFICAÇÃO DA MÁQUINA DE REBITAR

A máquina de rebitar **RAC 171** é identificada por uma marcação que indica a razão social e o endereço, designação da máquina, marcação CE.
Em caso de pedido de assistência técnica consultar sempre os dados indicados na marcação.

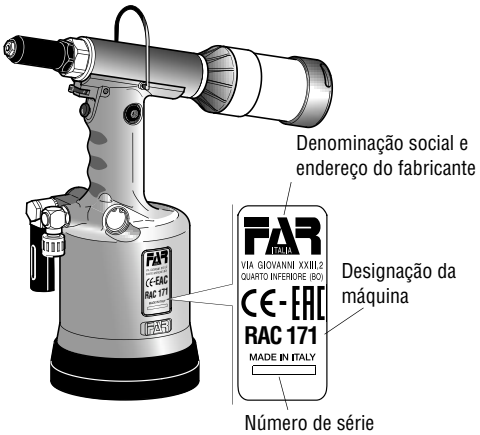

PARTES PRINCIPAIS

A) ..... Bocal
B) ..... Conexão do balanceador
C) ..... Reservatório de pregos
D) ..... Botão de abertura de aspiração
E) ..... Botão de tração
F) ..... Tampa do reservatório de óleo
G) ..... Conexão do ar comprimido
H) ..... Cânula porta-bocal
I) ..... Fundo de proteção
L) ..... Defletor de pregos

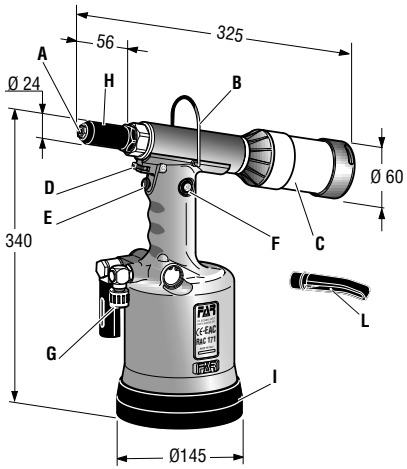

DADOS TÉCNICOS

- Pressão de exercício ..... **6 BAR**
- Diâmetro interno mínimo do tubo de alimentação de ar comprimido ..... **ø min. = 8 mm**
- Consumo de ar por ciclo ..... **10 Nl**
- Força máxima ..... **6 BAR - 17273 N**
- Cursa ..... **25,5 mm**
- Peso ..... **2,750 Kg**
- Temperatura de uso ..... **-5°/+50°**
- Valor médio quadrático ponderado em frequência da aceleração global,(Ac) ao qual são submetidos os membros superiores ..... **2,2 m/s²**
- Pressão acústica da emissão ponderada (A) ..... **67 dBA**
- Pressão acústica instantânea ponderada (C) ..... **<130 dBC**
- Potência acústica ponderada (A) ..... **80 dBA**

ALIMENTAÇÃO DO AR

O ar de alimentação deve estar livre de corpos estranhos e de humidade para proteger a máquina de desgaste precoce das partes em movimento; recomenda-se, portanto, o uso de um grupo lubrificador para ar comprimido.

USO DA MÁQUINA DE REBITAR (fig. **f1-f2-f3**)

ATENÇÃO!
Antes de usar a ferramenta é absolutamente necessário montar o contentor de pregos (**C**) ou o defletor de pregos (**L**).

Aplicar uma pressão ligeira para montar o defletor de pregos (**L**), como ilustrado na figura **f3**.
O prego cortado depois do aperto do rebite é aspirado pela rebitadora e é expulso pela parte traseira. A aspiração ativa-se com a rotação da alavanca (**D**). Por meio do sistema de aspiração do prego, o rebite posicionado no bico também mantendo a cabeça da rebitadora virada para baixo, aumentando notavelmente a praticidade da rebitadora.
Não segure o rebite com os dedos!
Ao utilizar o contentor de pregos (**C**) quando ele está cheio, não acione a rebitadora, corte a alimentação, desaperte o contentor de pregos (**C**) e esvazie-o em um contentor apropriado.
NÃO ELIMINE OS PREGOS CORTADOS NO AMBIENTE!
Recoloque o contentor de pregos (**C**) e retome o ciclo de trabalho normal.

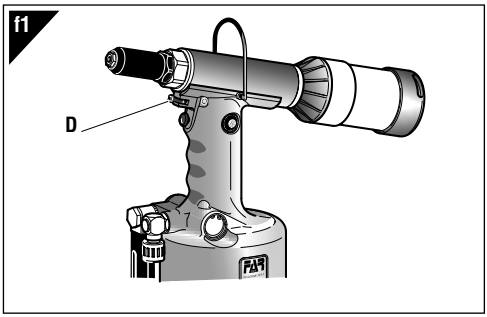

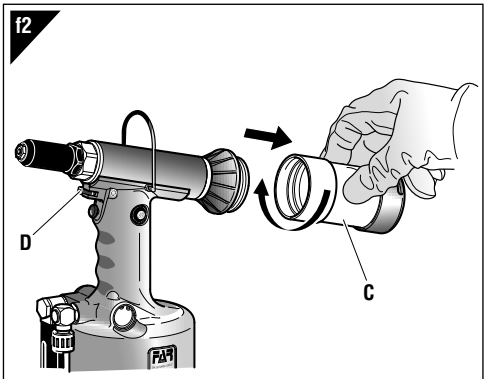

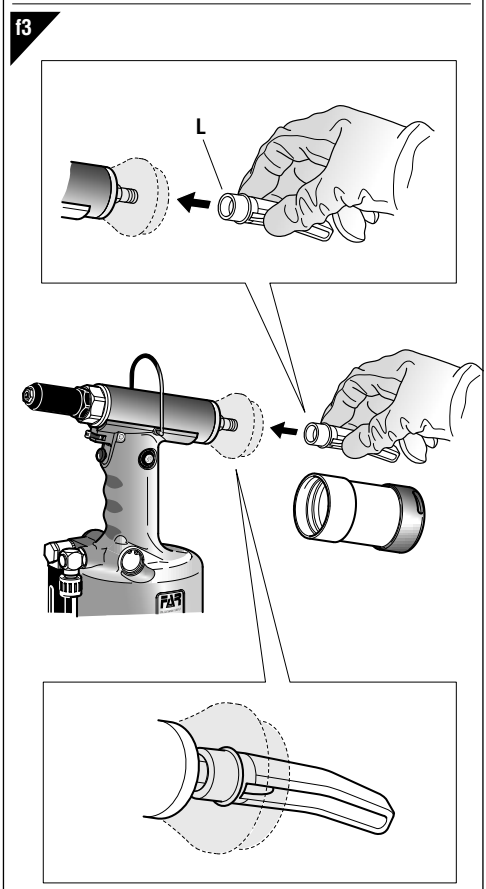

REABASTECIMENTO DE ÓLEO NO CIRCUITO ÓLEO-DINÂMICO (fig. **f8**)

O reabastecimento do óleo do circuito hidráulico é necessário após um longo período de trabalho (15000 ciclos), ao sentir uma diminuição de curso da rebitadora. Então, deve-se fazer o seguinte: **com a rebitadora parada e não alimentada**, mantida na posição horizontal, remover a tampa (**F**) e o bico (**A**) utilizando as chaves adequadas fornecidas. Durante esta operação prestar a máxima atenção evitar fugas de óleo. Apertar no alojamento da tampa (**F**) o contentor de fole (**O**) previamente enchido com óleo hidráulico comercial **HLP 32 cSt**.

Mantendo a rebitadora na posição horizontal, ativar a alimentação do ar, pressionar o botão de tração fazendo com que a rebitadora realize uma série de ciclos até que tenha cessado completamente a emissão de bolhas de ar no interior do contentor (**O**), esta condição significa que o reabastecimento de óleo foi completado. A esta altura, com a rebitadora na posição horizontal, desaparafusar o contentor de óleo (**O**) e fechá-lo novamente.

Não pressionar o botão de tração durante esta operação.

Em seguida, fechar a tampa (**F**).

CUIDADO: é extremamente importante respeitar as instruções acima indicadas e realizar as operações de reabastecimento de óleo usando luvas e óculos ou viseiras de proteção. No caso de esvaziamento completo do circuito hidráulico, recuperar todo o óleo em um específico contentor e dirigir-se a uma empresa autorizada para a eliminação de resíduos.

ATENÇÃO!

Antes de desconectar o tubo do ar comprimido da máquina de rebitar, certificar-se de que a máquina não esteja sob pressão.

IMPORTANTE: Certificar-se que a tampa de reabastecimento de óleo (**F**) seja apertada com um binário igual a: **mín. 5 Nm ÷ Máx. 8 Nm**.

Recomenda-se o uso de óleo **HLP 32 cSt** ou semelhantes.

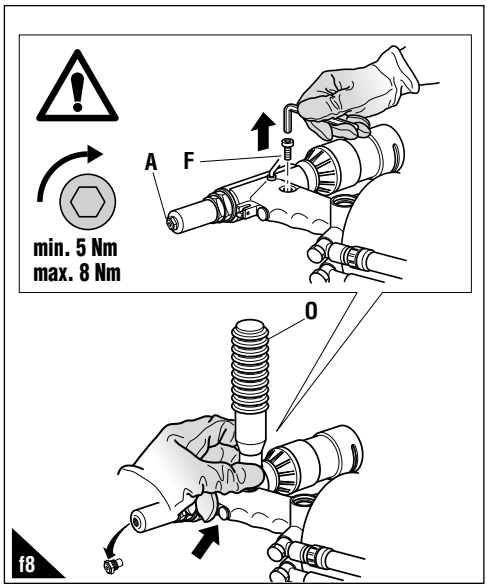

MANUTENÇÃO E TROCA DE FORMATO (fig. **f4-f5-f6-f7**)
O uso prolongado da rebitadora pode causar o deslizamento dos mordentes no prego por causa do depósito de impurezas. Por isso se deve limpar tais mordentes e depois lubrificá-los ou, em caso de desgaste que comprometa o seu correto funcionamento, substituí-los.
Desmontar o tubo porta-bico (**H**) usando uma chave comercial de mm 27. Depois de remover o tubo porta-bico, usar duas chaves comerciais de mm 18 e mm 14 para desmontar o mandril (**M**) do qual serão extraídos os mordentes (**N**).
O fornecimento da rebitadora inclui, além da série de bicos para rebites **FAR**, uma série de acessórios para a utilização de rebites **FARBOLT**, respetivamente de 0 4,8 e 0 6,4; para a utilização dos rebites mencionados, é preciso substituir bicos, mordentes e mandril porta-mordentes. Para a substituição do bico (**A**) usar a específica chave fornecida e apertar com ela o bico removido da rebitadora de modo a não perdê-lo.

ATENÇÃO!
Realizar estas operações com a máquina de rebitar desligada.

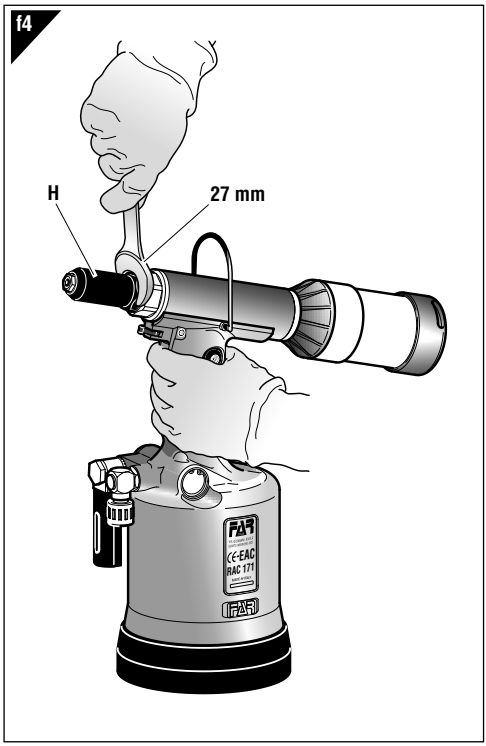

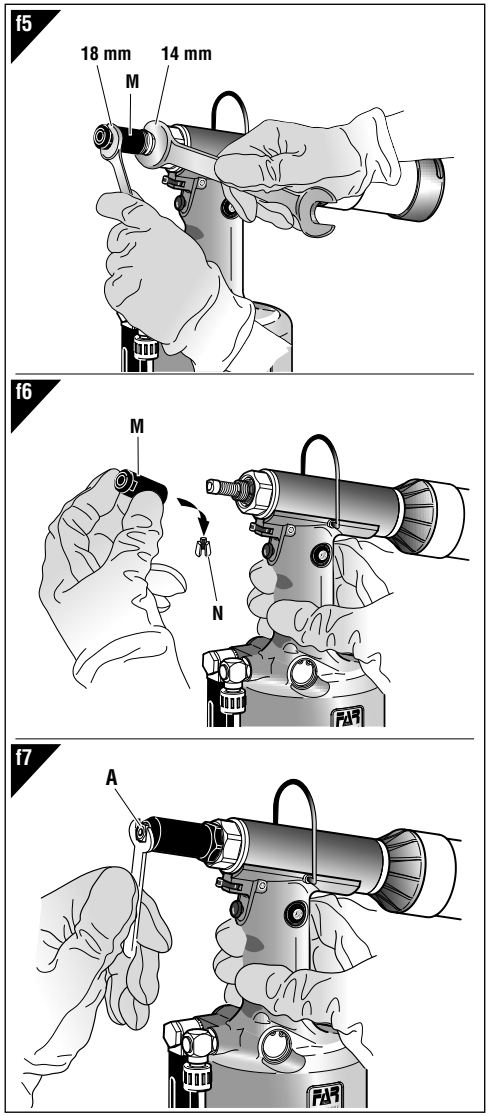

ELIMINAÇÃO DA MÁQUINA DE REBITAR
Para a eliminação da máquina de rebitar, respeitar as prescrições impostas pelas leis nacionais.
Depois de ter desligado a máquina do sistema pneumático, proceder à desmontagem dos vários componentes separando-os em função do seu tipo: aço, alumínio, material plástico, etc.
Proceder em seguida à eliminação respeitando as leis em vigor.

PARTI DI RICAMBIO

N°	COD.	Qt.	DESCRIZIONE	KIT
01	717004	1	Ugello per rivetto ø 4,8 Cu / Acc.	
02	713253	1	Cannotto porta ugello	
03	711337	1	Guarnizione OR 2-021	
04	710562	1	Cono porta morsetti	
05	71345507	3	Morsetti alta prestazione	
06	711270	1	Apri morsetti	
07	710853	1	Molla	
08	711336	4	Guarnizione OR 2-114	
09A	713254	1	Porta cono	A
10A	713249	1	Cannotto espulsione	A
11	713255	1	Raccordo anteriore	
12	711722	1	Guarnizione B-094063/B/NEI	
13	713272	2	Guarnizione OR 2-125	
14	713278	3	Guarnizione OR 2-122	
15	713277	1	Anello Parbak 8-122	
16	713276	1	Guarnizione TSE-134094	
17	713258	1	Anello anti estrusione	
18	713251	1	Pistone oleodinamico	
19	713273	2	Guarnizione OR 17,5 x 1,5	
20	713274	2	Guarnizione OR 8 x 1,5	
21	713247	1	Bussola	
22	711821	1	Anello Seeger JV 20	
23	713275	1	Guarnizione OR 2-122	
24	723269	1	Cilindro oleodinamico	
25	71346119	1	Gancio bilanciatore	
26	710350	2	Guarnizione OR 2-109	
27	713250	1	Raccordo posteriore	
28	711273	1	Raccordo contenitore	
29A	71346130	1	Anello	A
33B	710819	1	Contenitore chiodi	B
34B	711136	1	Convogliatore aria	B
35	713282	1	Guarnizione TSE 16 x 23 x 6	
36	713281	1	Guarnizione TTS 16 x 23 x 5,8 / L	
37	710367	2	Guarnizione OR 2-008	
38	711234	1	Rullino ø 2 x 11,8	
39	721275	1	Corpo valvolina lunga	
40	710918	2	Guarnizione OR 2-005	
41	711254	1	Pistoncino valvola	
42	711338	1	Guarnizione OR 2-003	
43	711261	1	Levetta apertura aspirazione	
44	710824	1	Pulsante	
45	710919	1	Guarnizione OR 2-004	
46	711253	1	Pistoncino valvola	
47C	712145	1	Dado M3 UNI 5587	C
48C	712144	1	Vite TCCE M3 x 20 UNI 5931	C
49	710906	1	Rondella ermetica 400-020-4490	
50	710839	1	Tappo serbatoio olio	
51	711259	1	Tappo di servizio	
52	712117	1	Rondella arresto molla	
53D	710840	1	Distanziale valvola	D
54D	710823	3	Gabbia	D
55D	710921	3	Guarnizione OR 2-115	D
56D	711158	1	Molla	D
57	710841	1	Spoletta	
58	710916	1	Guarnizione OR 2-015	
59	710528	1	Guarnizione OR 008	
60	710822	1	Pistoncino valvola	
61	710258	1	Guarnizione OR 5-612	
62	710905	1	Anello Seeger 11 UNI 7437	
63	710922	2	Guarnizione OR 018	
64	712268	1	Tappo guida molla	
65	710402	1	Anello Seeger 22 UNI 7437	
66	712282	1	Ranella di sicurezza ø 12,7	
67	710909	1	Raccordo 2023-1/4"-1/4"	
68	711304	1	Silenziatore 1/4"	
69	711305	1	Raccordo 1631-01 - 1/4"	
70	712162	1	Protezione esterna silenziatore	
71	712133	1	Raccordo girevole	
72	721224	1	Corpo rivettatrice	
73	711252	1	Tube ø 8 x 7	
74	713245	1	Raccordo guida stelo	
75	711339	1	Guarnizione OR 2-129	
76	713246	1	Ammortizzatore	
77	713243	1	Stelo	
78	713244	1	Rondella pistone	
79	721226	1	Pistone pneumatico	
80	711340	1	Guarnizione OR 2-343	
81	710596	1	Vite M10 x 1	
82	711386	1	Guarnizione OR 2-45	
83	711255	1	Fondello	
84	711225	1	Coperchio cilindro	
85	711737	1	Fondello di protezione	
86	711092	1	Chiave a brugola 5 mm	
87	721387	1	Contenitore olio	
88	713391	1	Chiave piana	
89	717005	1	Ugello per rivetto ø 6 / 6,4	
90	717007	1	Ugello per rivetto ø 7,8	
91	717018	1	Ugello per rivetto ø 4,8	
92	717019	1	Ugello per rivetto ø 6,4	
93	717015	1	Ugello per rivetto Farbolt ø 6,4	
94	717016	1	Ugello per rivetto Farbolt ø 4,8	
95	713213	3	Morsetti per Farbolt	
96	711356	1	Cono p.ta morsetti per Farbolt	
97	711370	1	Raccordo uscita	
98	71345212	1	Deflettore chiodi	
99A	71C01372	1	Guarnizione OR 6 x 1,5	A
100A	711272	1	Tubo aspirazione	A

KIT

N°	COD.	Qt.	DESCRIZIONE
KIT A	**743254**		**Kit porta cono**
9A	713254	1	Porta cono
10A	713249	1	Cannotto espulsione
29A	71346130	1	Anello
99A	71C01372	1	Guarnizione OR 6 x 1,5
100A	711272	1	Tubo aspirazione
KIT B	**740819**		**Kit contenitore chiodi**
33B	710819	1	Contenitore chiodi
34B	711136	1	Convogliatore aria
KIT C	**742144**		**Kit vite M3**
47C	712145	5	Dado M3 UNI 5587-68
48C	712144	5	Vite TCE M3 x 20 UNI 5931
KIT D	**740840**		**Kit distanziale valvola**
53D	710840	1	Distanziale valvola
54D	710823	3	Gabbia
55D	710921	3	Guarnizione OR 2-115
56D	711158	1	Molla

KIT	Indica che il particolare viene venduto in Kit composti da particolari diversi in quantità diverse.

SPARE PARTS

No.	CODE	Q.ty	DESCRIPTION	KIT
01	717004	1	Nozzle for rivet ø 4,8 Cu / Steel	
02	713253	1	Sleeve carrying nozzle	
03	711337	1	Gasket OR 2-021	
04	710562	1	Clamps holding cone	
05	71345507	3	High-performance clamps	
06	711270	1	Clamps opener	
07	710853	1	Springs	
08	711336	4	Gasket OR 2-114	
09A	713254	1	Cone holder	A
10A	713249	1	Expeller sleeve	A
11	713255	1	Front connector	
12	711722	1	Gasket B-094063-B / NEI	
13	713272	2	Gasket OR 2-125	
14	713278	3	Gasket OR 2-122	
15	713277	1	Ring Parbak 8-122	
16	713276	1	Gasket TSE-134094	
17	713258	1	Anti-extrusion ring	
18	713251	1	Oil-dynamic piston	
19	713273	2	Gasket OR 17,5 x 1,5	
20	713274	2	Gasket OR 8 x 1,5	
21	713247	1	Bush	
22	711821	1	Seeger ring JV 20	
23	713275	1	Gasket OR 2-122	
24	723269	1	Oil-dynamic cylinder	
25	71346119	1	Balancer hook	
26	710350	2	Gasket OR 2-109	
27	713250	1	Back connector	
28	711273	1	Container connector	
29A	71346130	1	Ring	A
33B	710819	1	Nails container	B
34B	711136	1	Air conveyor	B
35	713282	1	Gasket TSE 16 x 23 x 6	
36	713281	1	Gasket TTS 16 x 23 x 5,8 / L	
37	710367	2	Gasket OR 2-008	
38	711234	1	Pin ø 2 x 11,8	
39	721275	1	Long valve body	
40	710918	2	Gasket OR 2-005	
41	711254	1	Valve piston	
42	711338	1	Gasket OR 2-003	
43	711261	1	Leve for inlet opening	
44	710824	1	Push button	
45	710919	1	Gasket OR 2-004	
46	711253	1	Valve piston	
47C	712145	1	Nut M 3 UNI 5587	C
48C	712144	1	Screw TCCE M3 x 20 UNI 5931	C
49	710906	1	Washer 400-020-4490	
50	710839	1	Oil tank plug	
51	711259	1	Service plug	
52	712117	1	Washer	
53D	710840	1	Valve spacer	D
54D	710823	3	Cage	D
55D	710921	3	Gasket OR 2-115	D
56D	711158	1	Spring	D
57	710841	1	Coil	
58	710916	1	Gasket OR 2-015	
59	710528	1	Gasket OR 008	
60	710822	1	Valve piston	
61	710258	1	Gasket OR 5-612	
62	710905	1	Seeger ring 11 UNI 7437	
63	710922	2	Gasket OR 018	
64	712268	1	Spring guide plug	
65	710402	1	Seeger ring 22 UNI 7437	
66	712282	1	Safety washer ø 12,7	
67	710909	1	Connector 2023 - 1/4"- 1/4"	
68	711304	1	Silencer 1/4"	
69	711305	1	Connector 1631-01 - 1/4"	
70	712162	1	Outside silencer protection	
71	712133	1	Rotating connector	
72	721224	1	Riveting tool body	
73	711252	1	Tube ø 8 x 7	
74	713245	1	Rod guide connector	
75	711339	1	Gasket OR 2-129	
76	713246	1	Shock absorber	
77	713243	1	Rod	
78	713244	1	Washer	
79	721226	1	Pneumatic piston	
80	711340	1	Gasket OR 2-343	
81	710596	1	Screw TE M10 x 17	
82	711386	1	Gasket OR 2-045	
83	711255	1	Bottom plate	
84	711225	1	Cylinder cover	
85	711737	1	Protection bottom	
86	711092	1	Wrench 5 mm	
87	721387	1	Oil container	
88	713391	1	Flat key 12 mm	
89	717005	1	Nozzle for rivet ø 6 / 6,4	
90	717007	1	Nozzle for rivet ø 7,8	
91	717018	1	Nozzle for rivet ø 4,8	
92	717019	1	Nozzle for rivet ø 6,4	
93	717015	1	Nozzle for rivet Farbolt ø 6,4	
94	717016	1	Nozzle for rivet Farbolt ø 4,8	
95	713213	3	Clamps for Farbolt	
96	711356	1	Cone holding clmaps for Farbolt	
97	711370	1	Out put connector	
98	71345212	1	Nails baffle	
99A	71C01372	1	Gasket OR 6 x 1,5	A
100A	711272	1	Suction tube	A

KIT

No.	CODE	Q.ty	DESCRIPTION
KITA	**743254**		**Cone holder kit**
09A	713254	1	Cone holder
10A	713249	1	Expeller sleeve
29A	71346130	1	Ring
99A	71C01372	1	Gasket OR 6 x 1,5
100A	711272	1	Suction tube
KITB	**740819**		**Nails container kit**
33B	710819	1	Nails container
34B	711136	1	Air conveyor
KITC	**742144**		**Screw M 3 kit**
47C	712145	5	Nut M 3 UNI 5587
48C	712144	5	Screw TCCE M3 x 20 UNI 5931
KITD	**740840**		**Valve spacer kit**
53D	710840	1	Valve spacer
54D	710823	3	Cage
55D	710921	3	Gasket OR 2-115
56D	711158	1	Spring

KIT	It indicates that the part is sold in kits consisting of different parts in different quantities.

PIECES DETACHEES

N°	CODE	Q.té	DESCRIPTION	KIT
01	717004	1	Buse pour rivets ø 4,8 Cu / Acier	
02	713253	1	Tube porte buse	
03	711337	1	Garniture OR 2-021	
04	710562	1	Cône porte-mors	
05	71345507	3	Mors haute résistance	
06	711270	1	Ouvre-mors	
07	710853	1	Ressort	
08	711336	4	Garniture OR 2-114	
09A	713254	1	Porte-cône	A
10A	713249	1	Tube ejecteur	A
11	713255	1	Raccord anterieur	
12	711722	1	Garniture B-094063-B / NEI	
13	713272	2	Garniture OR 2-125	
14	713278	3	Garniture OR 2-122	
15	713277	1	Bague Parbak 8-122	
16	713276	1	Garniture TSE-134094	
17	713258	1	Bague anti-extrusion	
18	713251	1	Piston oléodynamique	
19	713273	2	Garniture OR 17,5 x 1,5	
20	713274	2	Garniture OR 8 x 1,5	
21	713247	1	Douille	
22	711821	1	Bague seeger JV 20	
23	713275	1	Garniture OR 2-122	
24	723269	1	Cylindre oléohydraulique	
25	71346119	1	Crochet équilibreur	
26	710350	2	Garniture OR 2-109	
27	713250	1	Raccord postérieur	
28	711273	1	Raccord conteneur	
29A	71346130	1	Bague	A
33B	710819	1	Conteneur clous	B
34B	711136	1	Convoyeur air	B
35	713282	1	Garniture TSE 16 x 23 x 6	
36	713281	1	Garniture TTS 16 x 23 x 5,8 / L	
37	710367	2	Garniture OR 2-008	
38	711234	1	Molette ø 2 x 11,8	
39	721275	1	Corps soupape long	
40	710918	2	Garniture OR 2-005	
41	711254	1	Piston soupape	
42	711338	1	Garniture OR 2-003	
43	711261	1	Levier ouverture aspiration	
44	710824	1	Poussoir	
45	710919	1	Garniture OR 2-004	
46	711253	1	Piston soupape	
47C	712145	1	Ecrou M 3 UNI 5587	C
48C	712144	1	Vis TCCE M3 x 20 UNI 5931	C
49	710906	1	Rondelle 400-020-4490	
50	710839	1	Bouchon réservoir d'huile	
51	711259	1	Bouchon de service	
52	712117	1	Rondelle	
53D	710840	1	Entretoise soupape	D
54D	710823	3	Cage	D
55D	710921	3	Garniture OR 2-115	D
56D	711158	1	Ressort	D
57	710841	1	Bobine	
58	710916	1	Garniture OR 2-015	
59	710528	1	Garniture OR 008	
60	710822	1	Piston soupape	
61	710258	1	Garniture OR 5-612	
62	710905	1	Bague seeger 11 UNI 7437	
63	710922	2	Garniture OR 018	
64	712268	1	Bouchon guide ressort	
65	710402	1	Bague seeger 22 UNI 7437	
66	712282	1	Rondelle de sécurité ø 12,7	
67	710909	1	Raccord 2023 - 1/4"- 1/4"	
68	711304	1	Silencieur 1/4"	
69	711305	1	Raccord 1631-01 - 1/4"	
70	712162	1	Protection extérieure silencieux	
71	712133	1	Raccord evoluable	
72	721224	1	Corps riveteuse	

N°	CODE	Q.té	DESCRIPTION	KIT
73	711252	1	Tuyau ø 8 x 7	
74	713245	1	Raccord guide tige	
75	711339	1	Garniture OR 2-129	
76	713246	1	Ammortisseur	
77	713243	1	Tige	
78	713244	1	Rondelle	
79	721226	1	Piston pneumatique	
80	711340	1	Garniture OR 2-343	
81	710596	1	Vis TE M10 x 17	
82	711386	1	Garniture OR 2-045	
83	711255	1	Culot	
84	711225	1	Couvercle cylindre	
85	711737	1	Culot de protection	
86	711092	1	Clé 5 mm	
87	721387	1	Container d'huile	
88	713391	1	Clé plate 12 mm	
89	717005	1	Buse pour rivets ø 6 / 6,4	
90	717007	1	Buse pour rivets ø 7,8	
91	717018	1	Buse pour rivets ø 4,8	
92	717019	1	Buse pour rivets ø 6,4	
93	717015	1	Buse pour rivets Farbolt ø 6,4	
94	717016	1	Buse pour rivets Farbolt ø 4,8	
95	713213	3	Mors pour Farbolt	
96	711356	1	Cône porte mors pour Farbolt	
97	711370	1	Raccord sortie	
98	71345212	1	Déflecteur clous	
99A	71C01372	1	Joint OR 6 x 1,5	A
100A	711272	1	Tuyeu aspiration	A

KIT

N°	CODE	Q.té	DESCRIPTION
KITA	743254		**Kit porte-cône**
09A	713254	1	Porte-cône
10A	713249	1	Tube ejecteur
29A	71346130	1	Bague
99A	71C01372	1	Joint OR 6 x 1,5
100A	711272	1	Tuyeu aspiration
KITB	740819		**Kit conteneur clous**
33B	710819	1	Conteneur clous
34B	711136	1	Convoyeur air
KITC	742144		**Kit vis M 3**
47C	712145	1	Ecrou M 3 UNI 5587
48C	712144	1	Vis TCCE M3 x 20 UNI 5931
KITD	740840		**Kit entretoise soupape**
53D	710840	1	Entretoise soupape
54D	710823	3	Cage
55D	710921	3	Garniture OR 2-115
56D	711158	1	Ressort

KIT	Indique que la pièce est vendue dans des KITS composés de diverses pièces dans des quantités différentes.

ERSATZTEILE

Nt.	KODE	Merge	BESCHREIBUNG	KIT
01	717004	1	Mundstück für Nieten ø 4,8 Cu / Stahl	
02	713253	1	Düsenträger	
03	711337	1	Dichtung OR 2-021	
04	710562	1	Spannbackenhalterkegel	
05	71345507	3	Hochleistungsspannbacken	
06	711270	1	Spannbackenöffner	
07	710853	1	Feder	
08	711336	4	Dichtung OR 2-114	
09A	713254	1	Kegelhalter	A
10A	713249	1	Auswerferrohr	A
11	713255	1	Vorderes Anschlussstück	
12	711722	1	Dichtung B-094063-B / NEI	
13	713272	2	Dichtung OR 2-125	
14	713278	3	Dichtung OR 2-122	
15	713277	1	Ring Parbak 8-122	
16	713276	1	Dichtung TSE-134094	
17	713258	1	Ring Antiextrusion	
18	713251	1	Öldynamischer Kolben	
19	713273	2	Dichtung OR 17,5 x 1,5	
20	713274	2	Dichtung OR 8 x 1,5	
21	713247	1	Hülse	
22	711821	1	Seeger-Ring JV 20	
23	713275	1	Dichtung OR 2-122	
24	723269	1	Hydraulischer Zylinder	
25	71346119	1	Ausgleichshaken	
26	710350	2	Dichtung OR 2-109	
27	713250	1	Hinteranschlusstück	
28	711273	1	Behälteranschlusstück	
29A	71346130	1	Ring	A
33B	710819	1	Behälter für Nägel	B
34B	711136	1	Luftconveyor	B
35	713282	1	Dichtung TSE 16 x 23 x 6	
36	713281	1	Dichtung TTS 16 x 23 x 5,8 / L	
37	710367	2	Dichtung OR 2-008	
38	711234	1	Bolzen ø 2 x 11,8	
39	721275	1	Körper lang kleines Ventil	
40	710918	2	Dichtung OR 2-005	
41	711254	1	Kleiner Ventilkolben	
42	711338	1	Dichtung OR 2-003	
43	711261	1	Hebel für Einlaßöffnung	
44	710824	1	Drucktaste	
45	710919	1	Dichtung OR 2-004	
46	711253	1	Kleiner Ventilkolben	
47C	712145	1	Mutter M 3 UNI 5587	C
48C	712144	1	Schraube TCCE M3 x 20 UNI 5931	C
49	710906	1	Unterlegscheibe 400-020-4490	
50	710839	1	Stopsel Olbehälter	
51	711259	1	Dienststöpsel	
52	712117	1	Unterlegscheibe	
53D	710840	1	Distanzstück Ventil	D
54D	710823	3	Käfig	D
55D	710921	3	Dichtung OR 2-115	D
56D	711158	1	Feder	D
57	710841	1	Zünder	
58	710916	1	Dichtung OR 2-015	
59	710528	1	Dichtung OR 008	
60	710822	1	Kleiner Ventilkolben	
61	710258	1	Dichtung OR 5-612	
62	710905	1	Seeger-Ring 11 UNI 7437	
63	710922	2	Dichtung OR 018	
64	712268	1	Federführungverschluß	
65	710402	1	Seeger-Ring 22 UNI 7437	
66	712282	1	Sicherheitsscheibe ø 12,7	
67	710909	1	Anschlussstück 2023 - 1/4"- 1/4"	
68	711304	1	Schalldämpfer 1/4"	
69	711305	1	Anschlussstück 1631-01 - 1/4"	
70	712162	1	Außenschalldämpferschutz	
71	712133	1	Drehbares Anschlussstück	
72	721224	1	Nietmaschinenkörper	
73	711252	1	Rohr ø 8 x 7	
74	713245	1	Führung Schaftanschlussstück	
75	711339	1	Dichtung OR 2-129	
76	713246	1	Stossdampfer	
77	713243	1	Schaft	
78	713244	1	Unterlegscheibe	
79	721226	1	Pneumatischer Kolben	
80	711340	1	Dichtung OR 2-343	
81	710596	1	Schraube TE M10 x 17	
82	711386	1	Dichtung OR 2-045	
83	711255	1	Bondenscheibe	
84	711225	1	Zylinderdekel	
85	711737	1	Bodenscheibe	
86	711092	1	Schlüssel 5 mm	
87	721387	1	Ol Flasche	
88	713391	1	Schlüssel 12 mm	
89	717005	1	Mundstück für Nieten ø 6 / 6,4	
90	717007	1	Mundstück für Nieten ø 7,8	
91	717018	1	Mundstück für Nieten ø 4,8	
92	717019	1	Mundstück für Nieten ø 6,4	
93	717015	1	Mundstück für Nieten Farbolt ø 6,4	
94	717016	1	Mundstück für Nieten Farbolt ø 4,8	
95	713213	3	Spannbacken für Farbolt	
96	711356	1	Spannbackenhalterkegel Farbolt	
97	711370	1	Austrittanschlussstück	
98	71345212	1	Ablenker für Nägel	
99A	71C01372	1	Dichtung OR 6 x 1,5	A
100A	711272	1	Ansaugrohr	A

KIT

Nt.	KODE	Merge	BESCHREIBUNG
KITA	**743254**		**Kit kegelhalter**
09A	713254	1	Kegelhalter
10A	713249	1	Auswerferrohr
29A	71346130	1	Ring
99A	71C01372	1	Dichtung OR 6 x 1,5
100A	711272	1	Ansaugrohr
KITB	**740819**		**Kit behälter für nägel**
33B	710819	1	Behälter für Nägel
34B	711136	1	Luftconveyor
KITC	**742144**		**Kit schraube M 3**
47C	712145	1	Mutter M 3 UNI 5587
48C	712144	1	Schraube TCCE M3 x 20 UNI 5931
KITD	**740840**		**Kit distanzstück Ventil**
53D	710840	1	Distanzstück Ventil
54D	710823	3	Käfig
55D	710921	3	Dichtung OR 2-115
56D	711158	1	Feder

KIT	Dieses Wort gibt an, daß der Teil in KIT von verschiedenen Teilen in unterschiedlichen Mengen verkauft wird.

PIEZAS DE REPUESTO

N°	CODIGO	C.dad	DESCRIPCIÓN	KIT
01	717004	1	Boquilla para remache ø 4,8 Cu / Acero	
02	713253	1	Manguito portaboquilla	
03	711337	1	Junto OR 2-021	
04	710562	1	Cono portamordazas	
05	71345507	3	Mordazas alto rendimiento	
06	711270	1	Abre mordazas	
07	710853	1	Muelle	
08	711336	4	Junto OR 2-114	
09A	713254	1	Portacono	A
10A	713249	1	Manguito de expulsion	A
11	713255	1	Empalme anterior	
12	711722	1	Junto B-094063-B / NEI	
13	713272	2	Junto OR 2-125	
14	713278	3	Junto OR 2-122	
15	713277	1	Anillo Parbak 8-122	
16	713276	1	Junto TSE-134094	
17	713258	1	Anillo anti extrusion	
18	713251	1	Piston oleodinamico	
19	713273	2	Junto OR 17,5 x 1,5	
20	713274	2	Junto OR 8 x 1,5	
21	713247	1	Casquillo	
22	711821	1	Anillo Seeger JV 20	
23	713275	1	Junto OR 2-122	
24	723269	1	Cilindro oleodinamico	
25	71346119	1	Gancho balancín	
26	710350	2	Junto OR 2-109	
27	713250	1	Empalme trasero	
28	711273	1	Empalme contenedor	
29A	71346130	1	Anillo	A
33B	710819	1	Contenedor clavos	B
34B	711136	1	Encanalador aire	B
35	713282	1	Junto TSE 16 x 23 x 6	
36	713281	1	Junto TTS 16 x 23 x 5,8 / L	
37	710367	2	Junto OR 2-008	
38	711234	1	Pivote ø 2 x 11,8	
39	721275	1	Cuerpo valvulita larga	
40	710918	2	Junto OR 2-005	
41	711254	1	Pistoncito valvula	
42	711338	1	Junto OR 2-003	
43	711261	1	Palanca de apertura aspiración	
44	710824	1	Pulsador/Interruptor	
45	710919	1	Junto OR 2-004	
46	711253	1	Pistoncito valvula	
47C	712145	1	Tuerca M 3 UNI 5587	C
48C	712144	1	Tornillo TCCE M3 x 20 UNI 5931	C
49	710906	1	Arandela 400-020-4490	
50	710839	1	Tapón deposito aceite	
51	711259	1	Tapón de servicio	
52	712117	1	Arandela	
53D	710840	1	Distanciador valvula	D
54D	710823	3	Jaula	D
55D	710921	3	Junto OR 2-115	D
56D	711158	1	Muelle	D
57	710841	1	Bobina	
58	710916	1	Junto OR 2-015	
59	710528	1	Junto OR 008	
60	710822	1	Pistoncito valvula	
61	710258	1	Junto OR 5-612	
62	710905	1	Anillo Seeger 11 UNI 7437	
63	710922	2	Junto OR 018	
64	712268	1	Tapón guia muelle	
65	710402	1	Anillo Seeger 22 UNI 7437	
66	712282	1	Arandela de seguridad ø 12,7	
67	710909	1	Empalme 2023 - 1/4"- 1/4"	
68	711304	1	Silenciador 1/4"	
69	711305	1	Empalme 1631-01 - 1/4"	
70	712162	1	Protección externa silenciador	
71	712133	1	Empalme giratorio	
72	721224	1	Cuerpo remachadora	

N°	CODIGO	C.dad	DESCRIPCIÓN	KIT
73	711252	1	Tubo ø 8 x 7	
74	713245	1	Empalme guìa vastago	
75	711339	1	Junto OR 2-129	
76	713246	1	Amortiguador	
77	713243	1	Vastago	
78	713244	1	Arandela	
79	721226	1	Piston neumatico	
80	711340	1	Junto OR 2-343	
81	710596	1	Tornillo TE M10 x 17	
82	711386	1	Junto OR 2-045	
83	711255	1	Goma	
84	711225	1	Tapon cilindro	
85	711737	1	Goma protectora	
86	711092	1	Llave tubolar acodada 5 mm	
87	721387	1	Contenedor aceite	
88	713391	1	Llave plana 12 mm	
89	717005	1	Boquilla para remache ø 6 / 6,4	
90	717007	1	Boquilla para remache ø.7,8	
91	717018	1	Boquilla para remache ø 4,8	
92	717019	1	Boquilla para remache ø 6,4	
93	717015	1	Boquilla para remache Farbolt ø 6,4	
94	717016	1	Boquilla para remache Farbolt ø 4,8	
95	713213	3	Mordazas para Farbolt	
96	711356	1	Cono portamordazas para Farbolt	
97	711370	1	Empalme salida	
98	71345212	1	Deflector clavos	
99A	71C01372	1	Junto OR 6 x 1,5	A
100A	711272	1	Manguera de aspiracion	A

KIT

N°	CODIGO	C.dad	DESCRIPCIÓN
KITA	743254		**Kit porta cono**
09A	713254	1	Portacono
10A	713249	1	Manguito de expulsion
29A	71346130	1	Anillo
99A	71C01372	1	Junto OR 6 x 1,5
100A	711272	1	Manguera de aspiracion
KITB	740819		**Kit contenedor clavos**
33B	710819	1	Contenedor clavos
34B	711136	1	Encanalador aire
KITC	742144		**Kit tornillo M 3**
47C	712145	1	Tuerca M 3 UNI 5587
48C	712144	1	Tornillo TCCE M3 x 20 UNI 5931
KITD	740840		**Kit distanciador valvula**
53D	710840	1	Distanciador valvula
54D	710823	3	Jaula
55D	710921	3	Junto OR 2-115
56D	711158	1	Muelle

KIT	Indica que la pieza se vende en juegos formados por piezas distintas en cantidades distintas.

CZĘŚCI ZAMIENNE

Numer	Kod.	Ilości	OPIS	ZESTAW
01	717004	1	Dysza do nitu ø 4,8 Cu / stal	
02	713253	1	Tuleja nośna dyszy	
03	711337	1	Uszczelka OR 2-021	
04	710562	1	Stożek obsadowy szczęki	
05	71345507	3	Szczęki wysokiej jakości	
06	711270	1	Rozwieracz szczęk	
07	710853	1	Sprężyna	
08	711336	4	Uszczelka OR 2-114	
09A	713254	1	Obsada stożka	A
10A	713249	1	Tulejka wyrzutu gwoździa	A
11	713255	1	Zlaczka przednia	
12	711722	1	Uszczelka B-094063-B / NEI	
13	713272	2	Uszczelka OR 2-125	
14	713278	3	Uszczelka OR 2-122	
15	713277	1	Pierścień Parbak 8-122	
16	713276	1	Uszczelka TSE-134094	
17	713258	1	Pierścień przeciwekstruzyjny	
18	713251	1	Tłok oleodynamiczny	
19	713273	2	Uszczelka OR 17,5 x 1,5	
20	713274	2	Uszczelka OR 8 x 1,5	
21	713247	1	Tulejka	
22	711821	1	Pierścień Seeger JV 20	
23	713275	1	Uszczelka OR 2-122	
24	723269	1	Cylindra hydrauliczny	
25	71346119	1	Hak balansera	
26	710350	2	Uszczelka OR 2-109	
27	713250	1	Króciec tylny	
28	711273	1	Złączka pojemnika	
29A	71346130	1	Pierścień	A
33B	710819	1	Pojemnik na gwoździe	B
34B	711136	1	Przesyłacz powietrza	B
35	713282	1	Uszczelka TSE 16 x 23 x 6	
36	713281	1	Uszczelka TTS 16 x 23 x 5,8 / L	
37	710367	2	Uszczelka OR 2-008	
38	711234	1	Waleczek ø 2 x 11,8	
39	721275	1	Korpus zaworku długiego	
40	710918	2	Uszczelka OR 2-005	
41	711254	1	Tloczek zaworu	
42	711338	1	Uszczelka OR 2-003	
43	711261	1	Dźwignia otwracia zasysu powietrza	
44	710824	1	Przycisk	
45	710919	1	Uszczelka OR 2-004	
46	711253	1	Tloczek zaworu	
47C	712145	1	Nakrętka M 3 UNI 5587	C
48C	712144	1	Śruba TCCE M3 x 20 UNI 5931	C
49	710906	1	Podkladka 400-020-4490	
50	710839	1	Korek zbiornika oleju	
51	711259	1	Korek serwisowy	
52	712117	1	Podkładka	
53D	710840	1	Przekładka zaworu	D
54D	710823	3	Koszyczek	D
55D	710921	3	Uszczelka OR 2-115	D
56D	711158	1	Sprężyna	D
57	710841	1	Cewka	
58	710916	1	Uszczelka OR 2-015	
59	710528	1	Uszczelka OR 008	
60	710822	1	Tloczek zaworu	
61	710258	1	Uszczelka OR 5-612	
62	710905	1	Pierścień Seeger 11 UNI 7437	
63	710922	2	Uszczelka OR 018	
64	712268	1	Korek prowadnikowy sprężyny	
65	710402	1	Pierścień Seeger 22 UNI 7437	
66	712282	1	Podkładka zbezpieczająca ø 12,7	
67	710909	1	Złącze 2023 - 1/4"- 1/4"	
68	711304	1	Tłumik 1/4"	
69	711305	1	Złącze 1631-01 - 1/4"	
70	712162	1	Zewn. Osłona tłumika	
71	712133	1	Złączka obrotowa	
72	721224	1	Korpus nitownicy	
73	711252	1	Rura ø 8 x 7	
74	713245	1	Złączka prowadnikowa trzon	
75	711339	1	Uszczelka OR 2-129	
76	713246	1	Amortyzator	
77	713243	1	Trzon	
78	713244	1	Podkładka	
79	721226	1	Tłok pneumatyczny	
80	711340	1	Uszczelka OR 2-343	
81	710596	1	Śruba TE M10 x 17	
82	711386	1	Uszczelka OR 2-045	
83	711255	1	Denko	
84	711225	1	Pokrywa cylindra	
85	711737	1	Denko ochronne	
86	711092	1	Klucz imbusowy 5 mm	
87	721387	1	Pojemnik oleju	
88	713391	1	Klucz płaski 12 mm	
89	717005	1	Dysza do nitu ø 6 / 6,4	
90	717007	1	Dysza do nitu ø 7,8	
91	717018	1	Dysza do nitu ø 4,8	
92	717019	1	Dysza do nitu ø 6,4	
93	717015	1	Dysza do nitu Farbolt ø 6,4	
94	717016	1	Dysza do nitu Farbolt ø 4,8	
95	713213	3	Szczęki do nitów Farbolt	
96	711356	1	Osłona szczęki do nitów Farbolt	
97	711370	1	zka wyjcia	
98	71345212	1	Deflektor gwozdzia	
99A	71C01372	1	Uszczelka OR 6 x 1,5	A
100A	711272	1	Rura zasysania	A

ZESTAW

Numer	Kod.	Ilości	OPIS
KITA	743254		**Zestaw obsady stożka**
09A	713254	1	Obsada stożka
10A	713249	1	Tulejka wyrzutu gwoździa
29A	71346130	1	Pierścień
99A	71C01372	1	Uszczelka OR 6 x 1,5
100A	711272	1	Rura zasysania
KITB	740819		**Zestaw pojemnika na gwozdzie**
33B	710819	1	Pojemnik na gwoździe
34B	711136	1	Przesyłacz powietrza
KITC	742144		**Zestaw śruby M 3**
47C	712145	1	Nakrętka M 3 UNI 5587
48C	712144	1	Śruba TCCE M3 x 20 UNI 5931
KITD	740840		**Zestaw przekładka zaworu**
53D	710840	1	Przekładka zaworu
54D	710823	3	Koszyczek
55D	710921	3	Uszczelka OR 2-115
56D	711158	1	Sprężyna

ZESTAW	Wskazuje iz dana czesc jest sprzedawana w zestawie składajacym sie z róznych czesci i w róznych ilosciach.

ЗАПАСНЫЕ ЧАСТИ

номер	код	Кол. во	ОПИСАНИЕ	KIT
01	717004	1	Насадка для заклёпок диаметром 4,8 Медь / Сталь	
02	713253	1	Патрон	
03	711337	1	Уплотнительное кольцо OR 2-021	
04	710562	1	Конус для зажимов	
05	71345507	3	Кулачки	
06	711270	1	Распорная втулка	
07	710853	1	Пружина	
08	711336	4	Уплотнительное кольцо OR 2-114	
09A	713254	1	Держатель патрона	A
10A	713249	1	Втулка	A
11	713255	1	Front фитинг	
12	711722	1	Уплотнительное кольцо B-094063-B / NEI	
13	713272	2	Уплотнительное кольцо OR 2-125	
14	713278	3	Уплотнительное кольцо OR 2-122	
15	713277	1	Кольцо Parbak 8-122	
16	713276	1	Уплотнительное кольцо TSE-134094	
17	713258	1	Кольцо	
18	713251	1	Гидродинамический поршень с масляной средой	
19	713273	2	Уплотнительное кольцо OR 17,5 x 1,5	
20	713274	2	Уплотнительное кольцо OR 8 x 1,5	
21	713247	1	Втулка	
22	711821	1	Стопорное кольцо JV 20	
23	713275	1	Уплотнительное кольцо OR 2-122	
24	723269	1	Гидродинамический цилиндр	
25	71346119	1	Крюк балансир	
26	710350	2	Уплотнительное кольцо OR 2-109	
27	713250	1	Back фитинг	
28	711273	1	фитинг	
29A	71346130	1	Кольцо	A
33B	710819	1	Приёмник хвостов заклёпок	B
34B	711136	1	Эжектор	B
35	713282	1	Уплотнительное кольцо TSE 16 x 23 x 6	
36	713281	1	Уплотнительное кольцо TTS 16 x 23 x 5,8 / L	
37	710367	2	Уплотнительное кольцо OR 2-008	
38	711234	1	Ролик ø 2 x 11,8	
39	721275	1	Корпус	
40	710918	2	Уплотнительное кольцо OR 2-005	
41	711254	1	Поршень	
42	711338	1	Уплотнительное кольцо OR 2-003	
43	711261	1	Dźwignia	
44	710824	1	Кнопка	
45	710919	1	Уплотнительное кольцо OR 2-004	
46	711253	1	Поршень	
47C	712145	1	Гайка M 3 UNI 5587	C
48C	712144	1	Винт TCCE M3 x 20 UNI 5931	C
49	710906	1	Шайба 400-020-4490	
50	710839	1	Пробка масляного бака	
51	711259	1	Крышка	
52	712117	1	Шайба	
53D	710840	1	Втулка	D
54D	710823	3	Кожух	D
55D	710921	3	Уплотнительное кольцо OR 2-115	D
56D	711158	1	Пружина	D
57	710841	1	Челнок	
58	710916	1	Уплотнительное кольцо OR 2-015	
59	710528	1	Уплотнительное кольцо OR 008	
60	710822	1	Поршень	
61	710258	1	Уплотнительное кольцо OR 5-612	
62	710905	1	Стопорное кольцо 11 UNI 7437	
63	710922	2	Уплотнительное кольцо OR 018	
64	712268	1	Крышка	
65	710402	1	Стопорное кольцо 22 UNI 7437	
66	712282	1	Шайба ø 12,7	
67	710909	1	фитинг 2023 - 1/4"- 1/4"	
68	711304	1	Глушитель 1/4"	
69	711305	1	фитинг 1631-01 - 1/4"	
70	712162	1	Защита	
71	712133	1	фитинг	
72	721224	1	Корпус инструмента	

номер	код	Кол. во	ОПИСАНИЕ	KIT
73	711252	1	Труба ø 8 x 7	
74	713245	1	Фитинг направляющего стержня	
75	711339	1	Уплотнительное кольцо OR 2-129	
76	713246	1	Амортизатор	
77	713243	1	Стержень	
78	713244	1	Шайба	
79	721226	1	Пневматический поршень	
80	711340	1	Уплотнительное кольцо OR 2-343	
81	710596	1	Винт TE M10 x 17	
82	711386	1	Уплотнительное кольцо OR 2-045	
83	711255	1	Защита	
84	711225	1	Крышка	
85	711737	1	Защитное днище	
86	711092	1	Шестигранный ключ 5 mm	
87	721387	1	Коробка	
88	713391	1	Шестигранный ключ 12 mm	
89	717005	1	Насадка для заклёпок диаметром 6 / 6,4	
90	717007	1	Насадка для заклёпок диаметром 7,8	
91	717018	1	Насадка для заклёпок диаметром ø 4,8	
92	717019	1	Насадка для заклёпок диаметром ø 6,4	
93	717015	1	Насадка для заклёпок диаметром Farbolt ø 6,4	
94	717016	1	Насадка для заклёпок диаметром Farbolt ø 4,8	
95	713213	3	Зажимы Farbolt	
96	711356	1	Конус для зажимов Farbolt	
97	711370	1	фитинг	
98	71345212	1	Отклонитель	
99A	71C01372	1	Уплотнительное кольцо OR 6 x 1,5	A
100A	711272	1	Труба	A

KIT

номер	код	Кол. во	ОПИСАНИЕ
KITA	**743254**		**Кит Держатель патрона**
09A	713254	1	Держатель патрона
10A	713249	1	Втулка
29A	71346130	1	Кольцо
99A	71C01372	1	Уплотнительное кольцо OR 6 x 1,5
100A	711272	1	Труба
KITB	**740819**		**Комплект приемника хвостов заклёпок**
33B	710819	1	Приёмник хвостов заклёпок
34B	711136	1	Эжектор
KITC	**742144**		**Винт M 3 kit**
47C	712145	1	Гайка M 3 UNI 5587
48C	712144	1	Винт TCCE M3 x 20 UNI 5931
KITD	**740840**		**Комплект втулка**
53D	710840	1	Втулка
54D	710823	3	Кожух
55D	710921	3	Уплотнительное кольцо OR 2-115
56D	711158	1	Пружина

KIT	Означает, что деталь продается в наборах, которые содержат разные детали в разных количествах.

PEÇAS SOBRESSALENTES

N°	CÓDIGO	Qt.	DESCRIÇÃO	KIT
01	717004	1	Bico para rebite Ø 4,8 Cobre / Aço	
02	713253	1	Cabeça porta-bico	
03	711337	1	O-ring OR 2-021	
04	710562	1	Mandril porta-mordentes	
05	71345507	3	Mordentes de alto desempenho	
06	711270	1	Abridor de mordentes	
07	710853	1	Mola	
08	711336	4	O-ring OR 2-114	
09A	713254	1	Porta-mandril	A
10A	713249	1	Tubo expulsor	A
11	713255	1	Conector dianteiro	
12	711722	1	O-ring B-094063-B / NEI	
13	713272	2	O-ring OR 2-125	
14	713278	3	O-ring OR 2-122	
15	713277	1	Anel Parbak 8.122	
16	713276	1	O-ring TSE-134094	
17	713258	1	Anel anti-extrusão	
18	713251	1	Êmbolo oleodinâmico	
19	713273	2	O-ring OR 17,5 x 1,5	
20	713274	2	O-ring OR 8 x 1,5	
21	713247	1	Casquilho	
22	711821	1	Anel Seeger JV 20	
23	713275	1	O-ring OR 2-122	
24	723269	1	Cilindro oleodinâmico	
25	71346119	1	Gancho para balancim	
26	710350	2	O-ring OR 2-109	
27	713250	1	Conector traseiro	
28	711273	1	Conector do contentor	
29A	71346130	1	Anel	A
33B	710819	1	Contentor para pregos	B
34B	711136	1	Canalizador do ar	B
35	713282	1	O-ring TSE 16 x 23 x 6	
36	713281	1	O-ring TTS 16 x 23 x 5,8 / L	
37	710367	2	O-ring OR 2-008	
38	711234	1	Pino ø 2 x 11,8	
39	721275	1	Corpo da válvula comprida	
40	710918	2	O-ring OR 2-005	
41	711254	1	Êmbolo da válvula	
42	711338	1	O-ring OR 2-003	
43	711261	1	Alavanca para abertura da entrada	
44	710824	1	Botão	
45	710919	1	O-ring OR 2-004	
46	711253	1	Êmbolo da válvula	
47C	712145	1	Porca M 3 UNI 5587	C
48C	712144	1	Parafuso TCCE M3 x 20 UNI 5931	C
49	710906	1	Anilha 400-020-4490	
50	710839	1	Bujão do reservatório de óleo	
51	711259	1	Taco	
52	712117	1	Anilha retentora da mola	
53D	710840	1	Espaçador da válvula	D
54D	710823	3	Gaiola	D
55D	710921	3	O-ring OR 2-115	D
56D	711158	1	Mola	D
57	710841	1	Espoleta	
58	710916	1	O-ring OR 2-015	
59	710528	1	O-ring OR 008	
60	710822	1	Êmbolo da válvula	
61	710258	1	O-ring OR 5-612	
62	710905	1	Anel Seeger 11 UNI 7437	
63	710922	2	O-ring OR 018	
64	712268	1	Bujão guia da mola	
65	710402	1	Anel Seeger 22 UNI 7437	
66	712282	1	Anilha de segurança ø 12,7	
67	710909	1	Conector 2023 - 1/4"- 1/4"	
68	711304	1	Silenciador 1/4"	
69	711305	1	Conector 1631.01 - 1/4"	
70	712162	1	Protecção externa do silenciador	
71	712133	1	Conector rotativo	
72	721224	1	Corpo da ferramenta	
73	711252	1	Tubo ø 8 x 7	
74	713245	1	Conector guia da haste	
75	711339	1	O-ring OR 2-129	
76	713246	1	Amortecedor	
77	713243	1	Haste	
78	713244	1	Anilha	
79	721226	1	Êmbolo pneumático	
80	711340	1	O-ring OR 2-343	
81	710596	1	Parafuso TE M10 x 17	
82	711386	1	O-ring OR 2-045	
83	711255	1	Fundo	
84	711225	1	Tampa do cilindro	
85	711737	1	Fundo de protecção	
86	711092	1	Chave Allen de 5 mm	
87	721387	1	Contentor do óleo	
88	713391	1	Chave de boca 12 mm	
89	717005	1	Bico para rebite ø 6 / 6,4	
90	717007	1	Bico para rebite ø 7,8	
91	717018	1	Bico para rebite ø 4,8	
92	717019	1	Bico para rebite ø 6,4	
93	717015	1	Bico para rebite Farbolt ø 6,4	
94	717016	1	Bico para rebite Farbolt ø 4,8	
95	713213	3	Mordentes para Farbolt	
96	711356	1	Mordentes porta-mandril para Farbolt	
97	711370	1	Conector de saída	
98	71345212	1	Deflector de pregos	
99A	71C01372	1	O-ring OR 6 x 1,5	A
100A	711272	1	Tubo de aspiração	A

KIT

N°	CÓDIGO	Qt.	DESCRIÇÃO
KITA	743254		**Kit porta-mandril**
09A	713254	1	Porta-mandril
10A	713249	1	Tubo expulsor
29A	71346130	1	Anel
99A	71C01372	1	O-ring OR 6 x 1,5
100A	711272	1	Tubo de aspiração
KITB	740819		**Kit contentor para pregos**
33B	710819	1	Contentor para pregos
34B	711136	1	Canalizador do ar
KITC	742144		**Kit parafuso M3**
47C	712145	5	Porca M 3 UNI 5587
48C	712144	5	Parafuso TCCE M3 x 20 UNI 5931
KITD	740840		**Kit espaçador da válvula**
53D	710840	1	Espaçador da válvula
54D	710823	3	Gaiola
55D	710921	3	O-ring OR 2-115
56D	711158	1	Mola

KIT	Indica que a peça é vendida em kits compostos por diversas peças em várias quantidades.

PARTI DI RICAMBIO • SPARE PARTS • PIECES DETACHEES • ERSATZTEILE • PIEZAS DE REPUESTO • CZĘŚCI ZAMIENNE • • ЗАПАСНЫЕ ЧАСТИ • PEÇAS SOBRESSALENTES

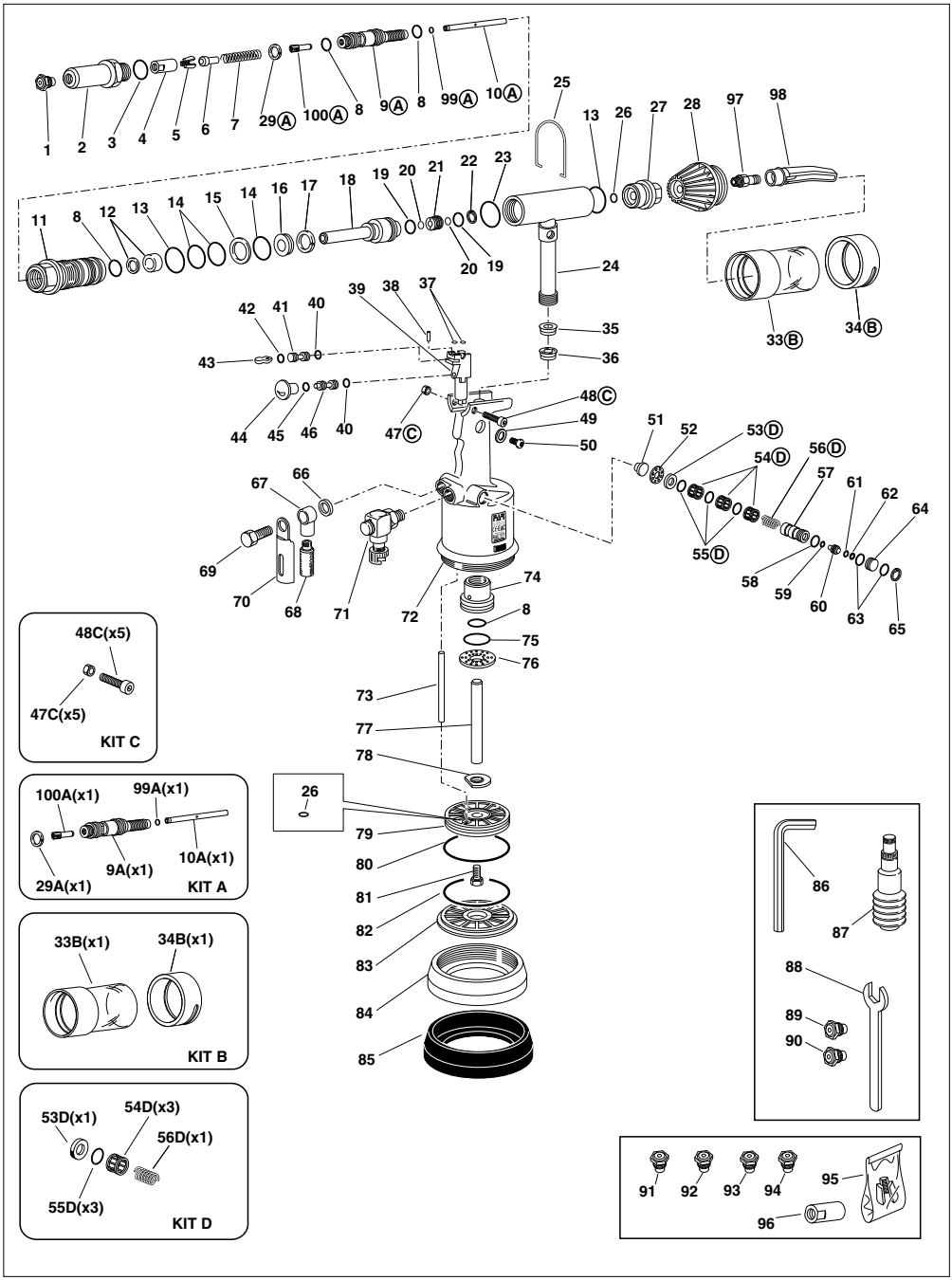

ACCESSORI - ACCESSORIES - ACCESSOIRES - ZUBEHÖR - ACCESORIOS - AKCESORIA - ПРИНАДЛЕЖНОСТИ - ACCESORIOS

TESTE PROLUNGATE - EXTENDED HEADS - TÊTES ALLONGÉES - VERLÄNGERTE KÖPFE - CABEZAS ALARGADAS - PRZEDŁUŻONE GŁOWICE - УДЛИНЕННЫЕ ГОЛОВКИ - CABEÇAS PROLONGADA

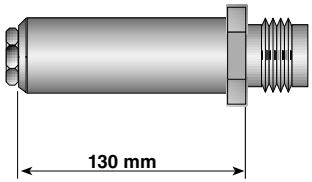

UGELLI PROLUNGATI - EXTENDED NOZZLES - EMBOUCHURES ALLONGÉES - VERLÄNGERTE MUNDSTÜCKE - BOQUILLAS ALARGADAS - PRZEDŁUŻONE DYSZE - УДЛИНЕННЫЕ СОПЛА - BOCAIS PROLONGADOS

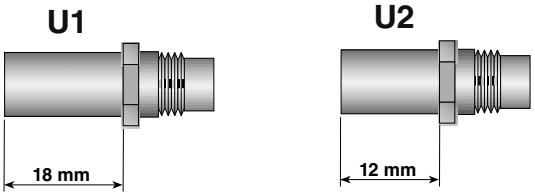

UGELLO PER RIVETTI S-TRIFAR / X-TRIFAR Ø 5,2 - NOZZLE FOR RIVETS S-TRIFAR / X-TRIFAR Ø 5,2 - BUSE POUR RIVETS S-TRIFAR / X-TRIFAR Ø 5,2 - MUNDSTÜCK FÜR NIETEN TEIL S-TRIFAR / X-TRIFAR Ø 5,2 - INYECTOR PARA REMACHES S-TRIFAR / X-TRIFAR Ø 5,2 - DYSZA DO NITÓW S-TRIFAR / X-TRIFAR Ø 5,2 - НАСАДКА ДЛЯ ЗАКЛЕПКИ S-TRIFAR / X-TRIFAR Ø 5,2 - BOCAL PARA REBITE S-TRIFAR / X-TRIFAR Ø 5,2

	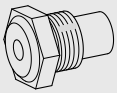	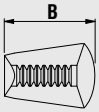	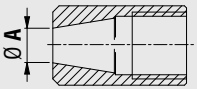
S-TRIFAR / X-TRIFAR Ø 5,2 **Ø C = 3** 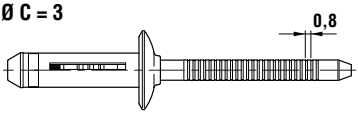	**71345652** 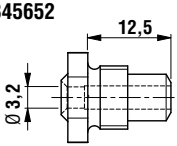	**B = 13** **71345507**	**Ø A = 9,4** **710562**

ACCESSORI - ACCESSORIES - ACCESSOIRES - ZUBEHÖR - ACCESORIOS - AKCESORIA - ПРИНАДЛЕЖНОСТИ - ACCESORIOS

MONITORING SYSTEM

RISOLUZIONE DEI PROBLEMI

SINTOMI	CAUSA	RIMEDI
- Non esegue la rivettatura	- Rivettatrice non alimentata	- Collegare la rivettatrice all'aria compressa
	- Slittamento dei morsettl sul chiodo	- Eseguire manutenzione morsetti
	- Mancanza olio	- Eseguire rabbocco olio
	- Ugello non corretto	- Sostituire l'ugello come da tabella
	- Aria non filtrata e lubrificata	- Dotarsi di Gruppo Filtro Lubrificatore
- Perdita d'olio	- Guarnizioni usurate	- Rivolgersi al centro assistenza
	- Tappo rabbocco olio non serrato	- Serrare correttamente
- Perdita d'aria	- Posizionamento non corretto del tubo di alimentazione	- Posizionare correttamente il tubo di alimentazione
	- Guarnizioni usurate	- Rivolgersi al centro assistenza
	- Rotture sul corpo della Rivettatrice	- Rivolgersi al centro assistenza
- Chiodo non espulso	- Ugello non corretto	- Sostituire l'ugello come da tabella
	- Sistema di aspirazione chiuso	- Aprire l'aspirazione
	- Serbatoio chiodi pieno	- Svuotare il serbatoio

TROUBLE SHOOTING

SIGNALS	CAUSE	SOLUTIONS
- Does not fasten the rivet	- Non-powered tool	- Connect the riveting tools to the compressed air
	- Slipping of the clamps on the nail	- Perform clamps maintenance
	- Lack of oil	- Top up oil
	- Incorrect nozzle	- Replace the nozzle as shown in the table
	- Unfiltered and unlubricated air	- Equip yourself with lubricator filter assembly
- Oil leak	- Worn gaskets	- Contact the service center
	- Oil filler cap not tightened	- Tighten correctly
- Air leak	- Incorrect positioning of the feeding tube	- Position the feeding tube correctly
	- Worn gaskets	- Contact the service center
	- Breaks on the riveting machine body	- Contact the service center
- Not ejected nail	- Incorrect nozzle	- Replace the nozzle as shown in the table
	- Closed suction system	- Open the suction system
	- Full nails container	- Empty the container

DÉPANNAGE

SYMPTÔMES	CAUSE	REMÈDES
- L'outil à riveter n'effectue pas le rivetage	- Outil à riveter non alimenté	- Connecter l'outil à riveter à l'air comprimé
	- Dérapage des mors sur le clou	- Effectuer l'entretien des mors
	- Manque d'huile	- Effectuer le remplissage d'huile
	- Buse inadaptée	- Remplacer la buse conformément au tableau
	- Air non filtré et non lubrifié	- Equipez-vous avec l'Ensemble Filtre-Lubrificateur
- Fuite d'huile	- Joints usés	- Contacter le service après-vente (SAV)
	- Le bouchon de remplissage d'huile n'est pas fermé	- Fermer correctement
- Fuite d'air	- Mauvais positionnement du tube d'alimentation	- Positionner correctement le tube d'alimentation
	- Joints usés	- Contacter le service après-vente (SAV
	- Ruptures sur le corps de l'outil à riveter	- Contacter le service après-vente (SAV
- Clou non éjecté	- Buse inadaptée	- Remplacer la buse conformément au tableau
	- Système d'aspiration fermé	- Ouvrir l'aspiration
	- Récupérateur de clous plein	- Vider le récupérateur

FEHLERBEHEBUNG

PROBLEMBESCHREIBUNG	URSACHE	ABHILFE
- Die Nietmaschine vernietet nicht	- Nietmaschine nicht mit Strom versorgt	- Verbinden Sie die Nietmaschine mit der Druckluft
	- Schlupf der Klemmbacken am Nietdorn	- Wartung von Klemmbacken durchführen
	- Mangel an Öl	- Öl nachfüllen
	- Falsche Mundstück	- Ersetzen Sie das Mundstück wie in der Tabelle gezeigt
	- Ungefilterte und geschmierte Luft	- Rüsten Sie sich mit der Schmiermittelfilter-Baugruppe aus
- Ölverlust	- Verschlissene Dichtungen	- Wenden Sie sich an das Service Center
	- Öleinfülldeckel nicht festgezogen	- Richtig anziehen
- Luftleck	- Falsche Positionierung des Einfüllschlauchs	- Positionieren Sie die Einzugsröhre richtig
	- Verschlissene Dichtungen	- Wenden Sie sich an das Service Center
	- Brüche am Körper der Nietmaschine	- Wenden Sie sich an das Service Center
- Nietdorn nicht ausgewiesen	- Falsche Mundstück	- Ersetzen Sie das Mundstück wie in der Tabelle gezeigt
	- Geschlossenes Absaugsystem	- Öffnen Sie die Absaugung
	- Voller Nagelbehälter	- Tank leeren

RESOLUCIÓN DE PROBLEMAS

SÍNTOMAS	CAUSA	REMEDIO
- No remacha	- Remachadora no alimentada	- Conectar la remacadora al aire comprimido
	- Deslizamiento de las mordazas sobre el clavo	- Realizar el mantenimiento de las mordazas
	- Falta de aceite	- Recargar aceite
	- Boquilla incorrecta	- Reemplacer la boquilla como se muestra en la tabla
	- Aire non filtrado y lubricado	- Equíparse con el grupo filtro lubricador
- Perta de aceite	- Juntas desgastadas	- Póngase en contacto con el servicio tecnico
	- Tapón de llenado de aceite no apretado	- Apretar correctamente
- Perta de aire	- Posicionamiento incorrecto del tubo de alimentación	- Coloque el tubo de alimentación correctamente
	- Juntas desgastadas	- Póngase en contacto con el servicio tecnico
	- Roturas sobre el cuerpo de la remachadora	- Póngase en contacto con el servicio tecnico
- Clavo no expulsado	- Boquilla incorrecta	- Reemplacer la boquilla como se muestra en la tabla
	- Sistema de succión cerrado	- Abrir la succión
	- Contenedor lleno de clavos	- Vaciar el contenedor

ROZWIĄZYWANIE PROBLEMÓW

OZNAKI	PRZYCZYNA	ŚRODKI ZARADCZE
- Nie wykonuje nitowania	- Nitownica nie jest zasilana	- Przyłączyć nitownicę do sprężonego powietrza
	- Poślizg szczęk na gwoździu	- Przeprowadzić konserwację szczęk
	- Brak oleju	- Dolać olej
	- Nieprawidłowa dysza	- Wymienić dyszę zgodnie z tabelą
	- Niefiltrowane i naoliwione powietrze	- Zaopatrzyć się w zespół filtra smarownicy
- Wyciek oleju	- Zużyte uszczelki	- Skontaktować się z centrum obsługi klienta
	- Korek wlewu oleju nie jest dokręcony	- Dokręcić prawidłowo
- Utrata powietrza	- Nieprawidłowe ustawienie rurowego przewodu zasilającego	- Ustawić prawidłowo rurowy przewód zasilający
	- Zużyte uszczelki	- Skontaktować się z centrum obsługi klienta
	- Uszkodzenia na korpusie nitownicy	- Skontaktować się z centrum obsługi klienta
- Gwóźdź nie został wyrzucony	- Nieprawidłowa dysza	- Wymienić dyszę zgodnie z tabelą
	- Zamknięty system ssący	- Otworzyć ssanie
	- Pełny zbiornik na gwoździe	- Opróżnić zbiornik

ПОИСК НЕИСПРАВНОСТЕЙ

СИГНАЛЫ	ПРИЧИНА	МЕРЫ ДЛЯ ИСПРАВЛЕНИЯ
- Не выполняет клепку	- В заклепочник не поступает питание	- Подключить заклепочник к подаче сжатого воздуха
	- Проскальзывание зажимов на гвозде	- Выполните техническое обслуживание зажимов
	- Нехватка масла	- Долейте масло
	- Неправильная насадка	- Замените насадку в соответствии с таблицей
	- Воздух нефильтрованный и без смазки	- Оборудовать узел подготовки воздуха
- Утечка масла	- Изношенные уплотнения	- Обратитесь в сервисный центр
	- Крышка доливки масла не затянута	- Правильно затянуть крышку
- Утечка воздуха	- Подающий шланг неправильно установлен	- Правильно установить подающий шланг
	- Изношенные уплотнения	- Обратитесь в сервисный центр
	- Поломка корпуса заклепочника	- Обратитесь в сервисный центр
- Гвоздь не выброшен	- Неправильная насадка	- Замените насадку в соответствии с таблицей
	- Закрыта система всасывания	- Откройте всасывание
	- Бак для гвоздей заполнен	- Очистите бак

SOLUÇÃO DE PROBLEMAS

SÍNTOMAS	CAUSA	SOLUÇÕES
- Não realiza a rebitagem	- Rebitadora não ligada	- Ligue a rebitadora ao ar comprimido
	- Fixação dos grampos no pregoo	- Realize a manutenção dos grampos
	- Falta de óleo	- Realize o reabastecimento de óleo
	- Bico incorreto	- Substitua o bico como mostrado na tabela
	- Ar não filtrado e lubrificado	- Obtenha o conjunto do filtro do lubrificador
- Fuga de óleo	- Vedantes gastos	- Entre em contato com a assistência técnica
	- Tampão de enchimento de óleo não apertado	- Aperte corretamente
- Fuga de ar	- Posicionamento incorreto do tubo de alimentação	- Posicione o tubo de alimentação corretamente
	- Vedantes gastos	- Entre em contato com a assistência técnica
	- Quebras no corpo da rebitadora	- Entre em contato com a assistência técnica
- Prego não ejetado	- Bico incorreto	- Substitua o bico como mostrado na tabela
	- Sistema de sucção fechada	- Abra a sucção
	- Colector cheio de pregos	- Esvazie o colector

FAR

BOLOGNA
ITALY

60th

SINCE
1957

I L'elenco dei centri di assistenza è disponibile sul Ns. sito web: http://www.far.bo.it **(Organizzazione)**

GB The list of the service centres is available on our website http://www.far.bo.it **(Organization)**

F La liste des centres d'assistance est disponible sur notre site internet http://www.far.bo.it **(Organisation)**

D Die Liste der Reparaturservices ist verfügbar unter unserer Webseite http://www.far.bo.it **(Organisation)**

E La lista de los servicios postventa es disponible en nuestro sitio web http://www.far.bo.it **(Organización)**

PL Lista punktów serwisowych jest dostępna na naszej stronie internetowej http://www.far.bo.it **(Organizacja)**

RUS Список сервисных центров приведен на нашем веб-сайте http://www.far.bo.it (**ОРГАНИЗАЦИЯ**)

PT A lista de centros de serviço está disponível no nosso site Web: http://www.far.bo.it **(Organização)**

FAR
BOLOGNA
ITALY

SISTEMI DI FISSAGGIO
FASTENING SYSTEMS • SYSTEMES DE FIXATION • VERBINDUNGSSYSTEME •
• SISTEMAS DE FIJACION • SYSTEMY MOCOWANIA • СИСТЕМЫ КРЕПЛЕНИЯ •
• SISTEMAS DE FIXAÇÃO

SEDE • HEAD OFFICE • SIEGE •
• HAUPTSITZ • SEDE • SIEDZIBA •
• ОФИСНЫЙ ЦЕНТР • SEDE :
S.r.l. Uninominale
40057 Quarto Inferiore - Bologna - Italy
Via Giovanni XXIII, 2
Tel. +39 - 051 6009511
Ufficio Vendite Fax +39 - 051 767443
E-mail: commerciale@far.bo.it
Export Dpt. Fax +39 - 051 768284
E-mail: export@far.bo.it

DEPOSITO • WAREHOUSE •
• DEPOT • WARENLAGER • ALMACEN •
• ODDZIAŁ • СКЛАД • DEPÓSITO:

20099 Sesto San Giovanni
Milano
Italy
Via Archimede, 8
Tel. +39 - 02 2409634
Fax +39 - 02 26222279
E-mail: milano@far.bo.it

www.far.bo.it